ISOTOP®
带阻尼芯的钢弹簧减振器

产品数据表



通过以下方式快速找到适合您机械设备支撑应用的 Isotop® 减振器。
Getzner 的 EquipCalc 选型程序。

立即在线注册
apps.getzner.com

产品优势

- 钢弹簧与阻尼芯的组合能够有效吸收机械能，同时减少振动。
- 动能由阻尼芯转化，从而实现更佳的振动冲击脉冲的阻尼效果。
- 阻尼芯的耐用性确保了产品长期稳定的性能。

所有信息和数据均基于我们目前的知识。这些信息可用于计算和参考，但受产品和应用特定的制造公差限制，并不代表保证的性能。材料性能及其公差因应用类型和载荷而异，可向 Getzner 索取。
如有变更，恕不另行通知。

有关更多一般信息，请参阅 VDI 指令 2062 和术语表。如需其他特性值，请联系我们。

getzner

ISOTOP® DSD



Isotop® 带阻尼芯的刚弹簧减振器型号概述

静态应用范围

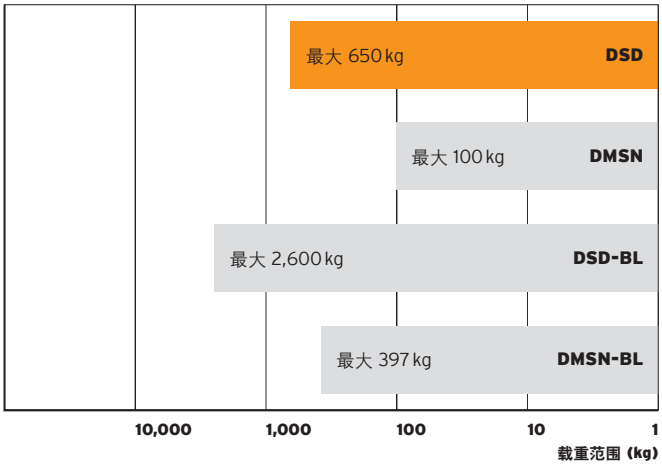

描述

类别	带阻尼芯的刚弹簧减振器，设计符合 DIN EN 13906-1标准
材料	钢制金属端盖 弹簧钢 75毫米 Sylodamp® 阻尼芯
涂层	阴极电泳涂装
允许温度范围	-30°C 至 +70°C
尺寸（空载）	高 94 毫米 / 直径 70 毫米

产品特性

固有频率起始值	4.2 Hz
适用载荷最高至	650 kg / 6,377 N
连接螺纹	M10 内螺纹
适用配件	Isotop® FP/K 1-9 KTL Isotop® FP 1-9 KTL Isotop® NV 1-9

getzner.com/
spring-mounts-dampercore

by getzner isotop®



减振器型号	最大载荷 单位：kg	单位：N	采购物料号
DSD 弹簧减振器，阴极电泳涂装			
Isotop® DSD 1 KTL	24	235	39492
Isotop® DSD 2 KTL	39	383	39493
Isotop® DSD 3 KTL	57	559	39495
Isotop® DSD 4 KTL	87	853	39496
Isotop® DSD 5 KTL	140	1,373	39497
Isotop® DSD 6 KTL	200	1,962	39157
Isotop® DSD 7 KTL	365	3,581	39498
Isotop® DSD 8 KTL	470	4,611	39499
Isotop® DSD 9 KTL	650	6,377	39500



带阻尼元件的 FP/K 底板 (适用于 DSD)			
Isotop® FP/K 1—9 KTL	适用于 DSD 1 至 9		39158



适用于 DSD 的 FP 底板，经阴极电泳涂装处理			
Isotop® FP 1—9 KTL	适用于 DSD 1 至 9		39537



DSD用高度调节装置			
Isotop® NV 1—9	适用于 DSD 1 至 9		47321

by getzner isotop®

Isotop® DSD

(空载)

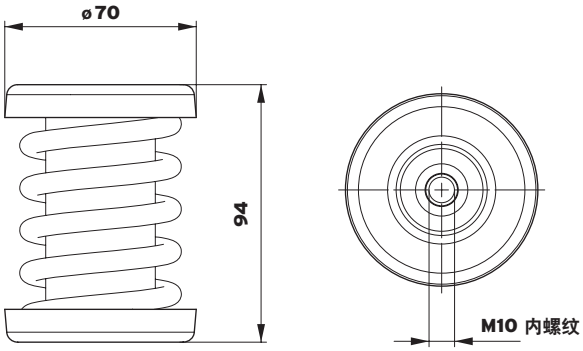

Isotop® NV1—9

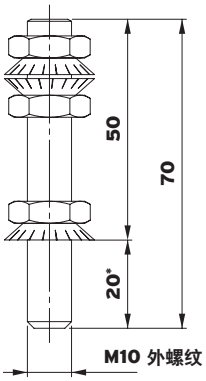

*螺纹延伸长度 SD/DSD

Isotop® FP

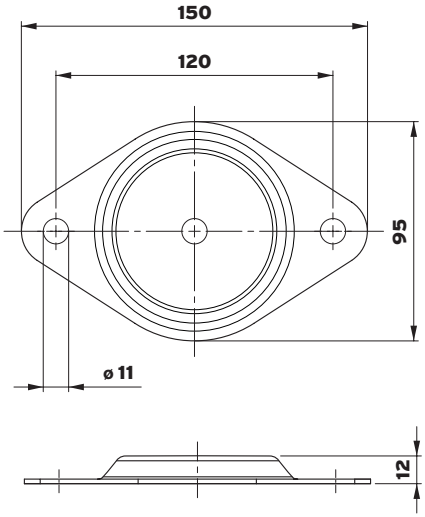

Isotop® FP/K

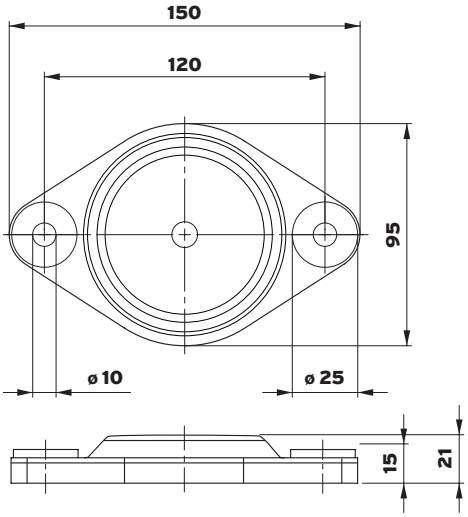

by getzner isotop®

Isotop® DSD

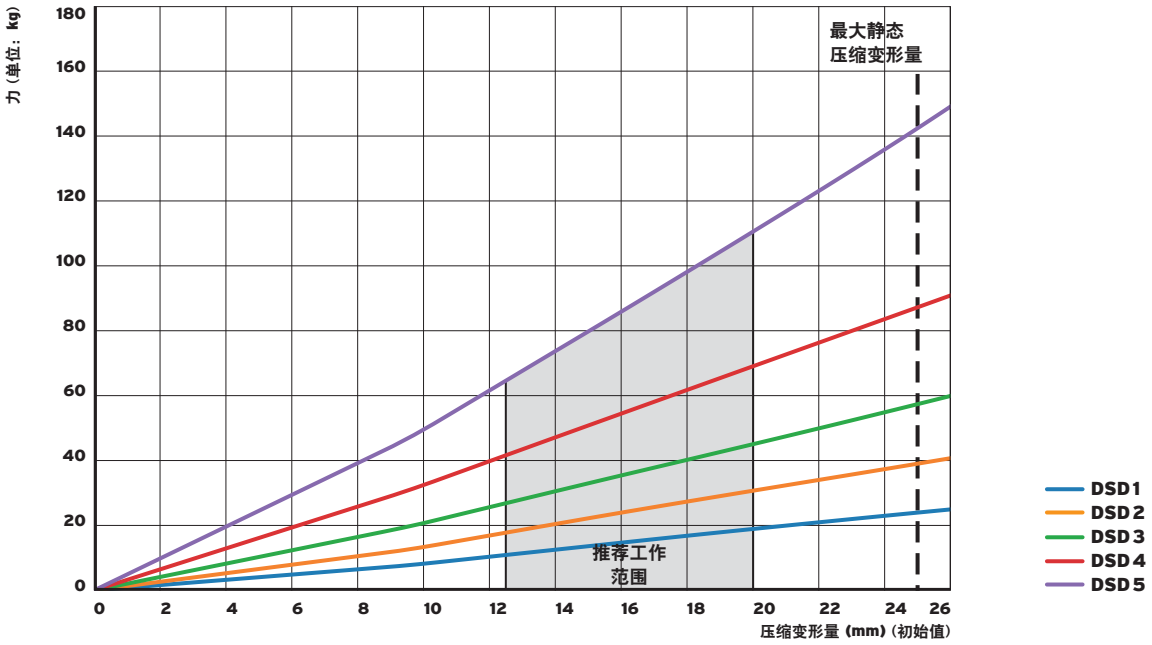

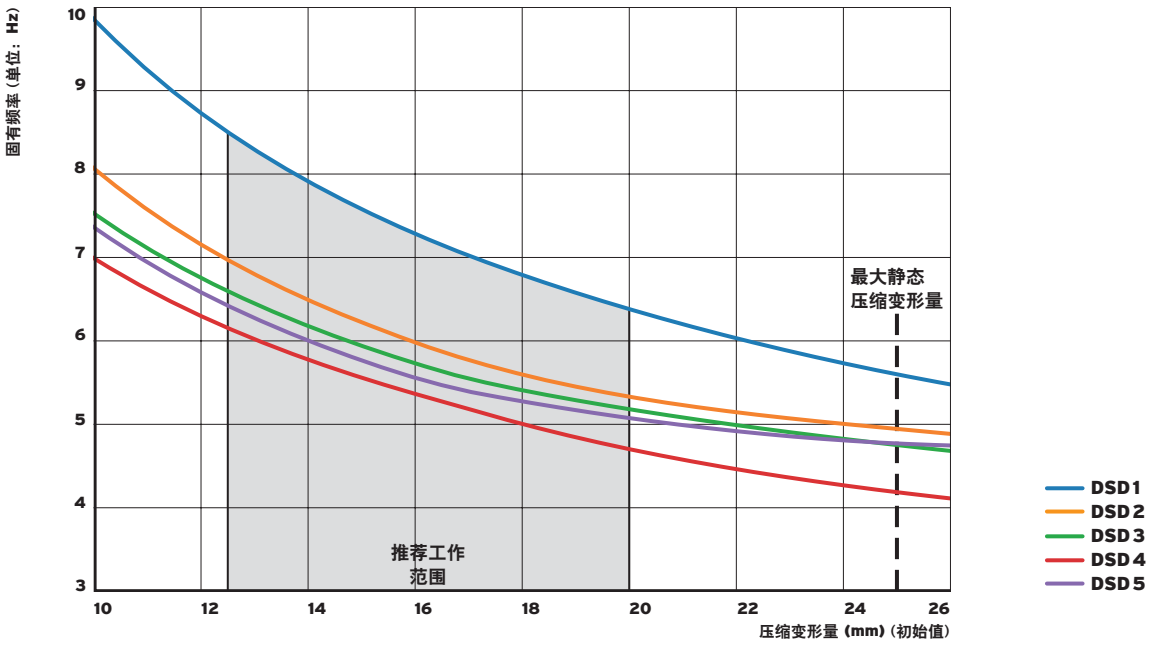

by getzner isotop®

Isotop® DSD

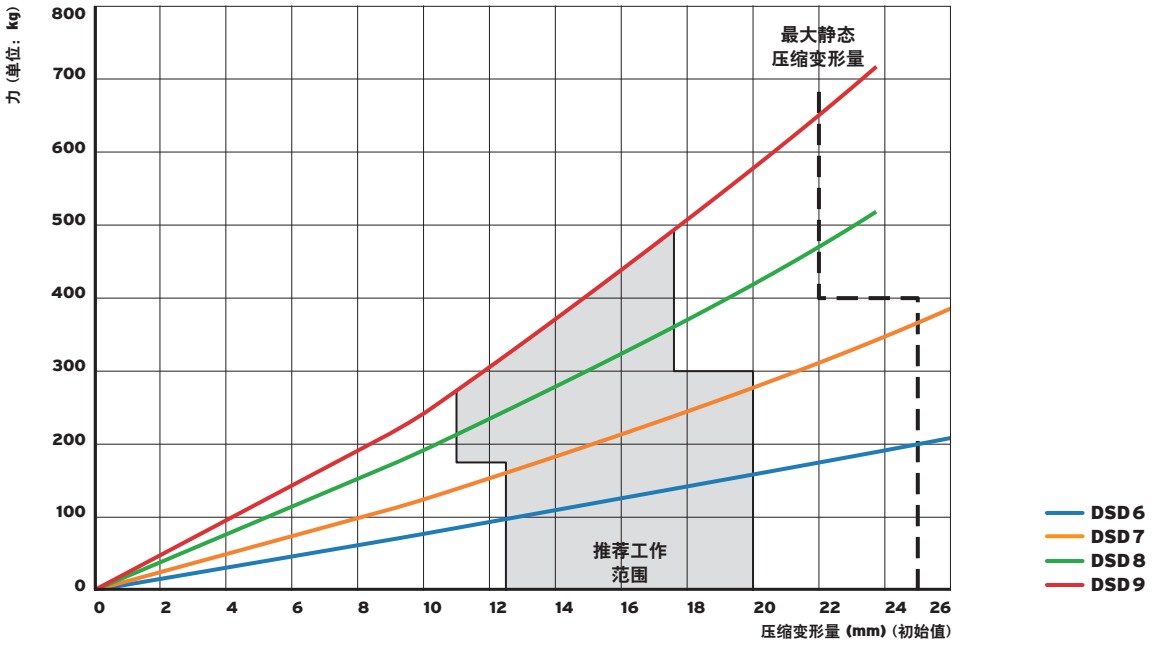
力（单位：kg）
800
700
600
500
400
300
200
100
0
最大静态
压缩变形量
推荐工作
范围
0
2
4
6
8
10
12
14
16
18
20
22
24
26
压缩变形量 (mm)（初始值）
DSD6
DSD7
DSD8
DSD9

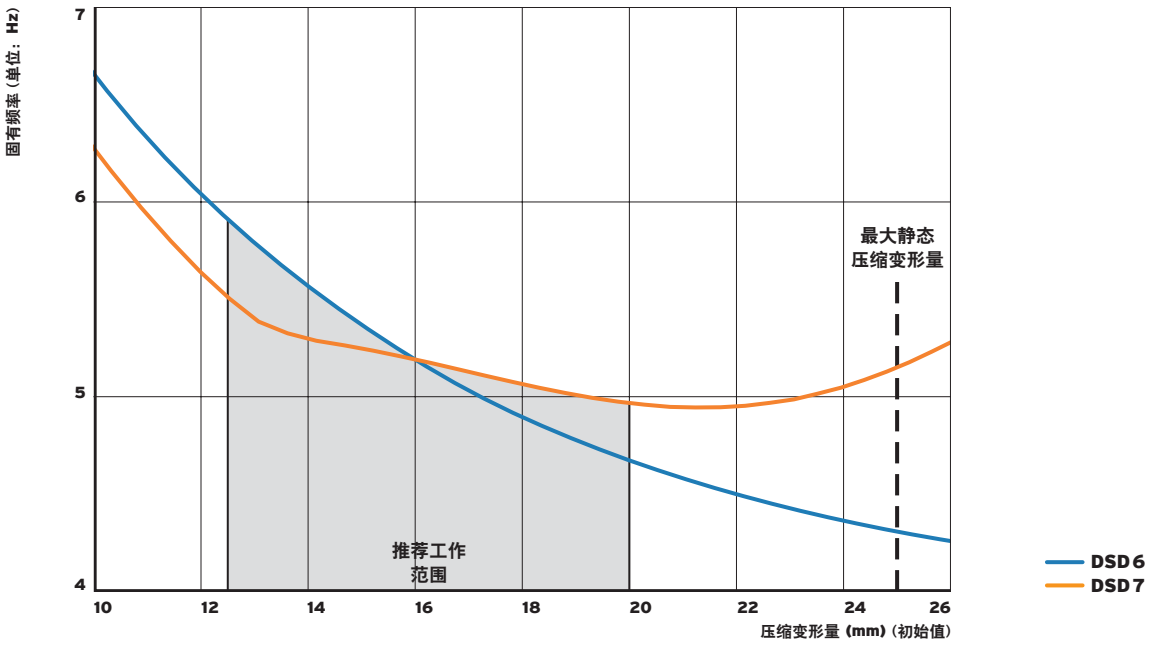
固有频率（单位：Hz）
7
6
5
4
最大静态
压缩变形量
推荐工作
范围
10
12
14
16
18
20
22
24
26
压缩变形量 (mm)（初始值）
DSD6
DSD7

Isotop® DSD

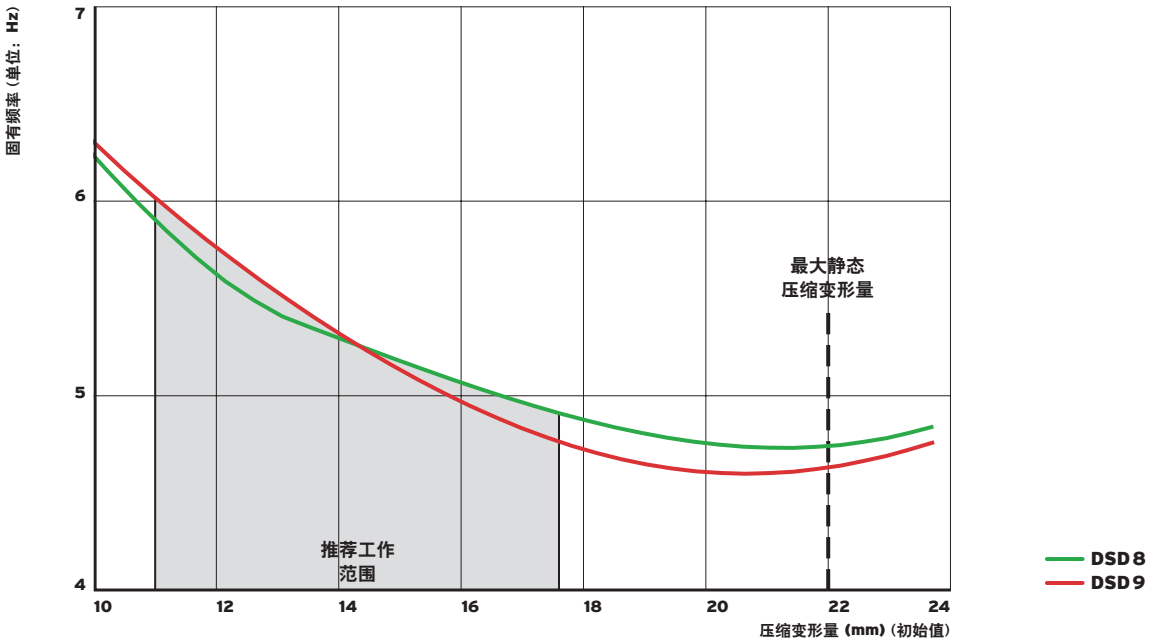
固有频率（单位：Hz）
7
6
5
4
10
12
14
16
18
20
22
24
压缩变形量 (mm)（初始值）
最大静态
压缩变形量
推荐工作
范围
DSD 8
DSD 9

ISOTOP® DMSN



Isotop® 带阻尼芯的刚弹簧减振器型号概述
静态应用范围

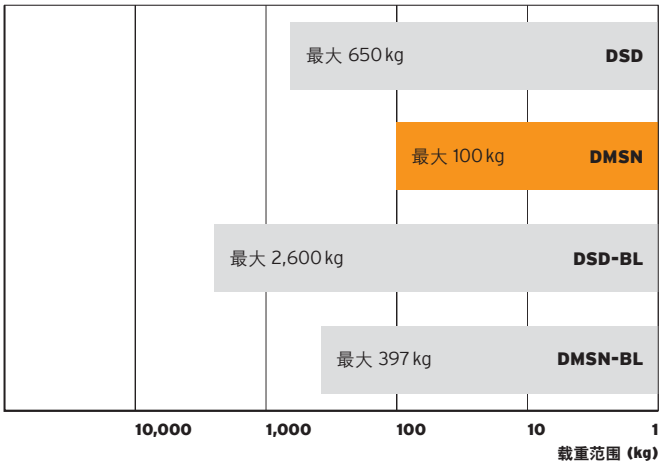

描述

类别	带阻尼芯的刚弹簧减振器，设计符合 DIN EN 13906-1 标准
材料	钢制金属端盖， 弹簧钢， 37.5 mm Sylodamp® 阻尼芯
涂层	阴极电泳涂装
允许温度范围	-30°C 至 +70°C
尺寸（空载）	高 57 毫米 / 直径 52 毫米

产品特性

固有频率起始值	5.3 Hz
适用荷载最高至	100 kg / 981 N
连接螺纹	M8 内螺纹
适用配件	Isotop® NV 1-8 MSN

getzner.com/
spring-mounts-dampercore

by getzner isotop®



类型	最大载荷 单位：kg	单位：N	采购物料号
DMSN 弹簧减振器，阴极电泳涂装			
Isotop® DMSN 3	11	108	42389
Isotop® DMSN 4	16	158	42390
Isotop® DMSN 5	33	324	42397
Isotop® DMSN 6	45	441	42396
Isotop® DMSN 7	63	618	42394
Isotop® DMSN 8	100	981	42395



DMSN 的高度调节配件			
Isotop® NV 1—8 MSN	M8	适用于 DMSN 3 至 8	47322

Isotop® DMSN

(空载)

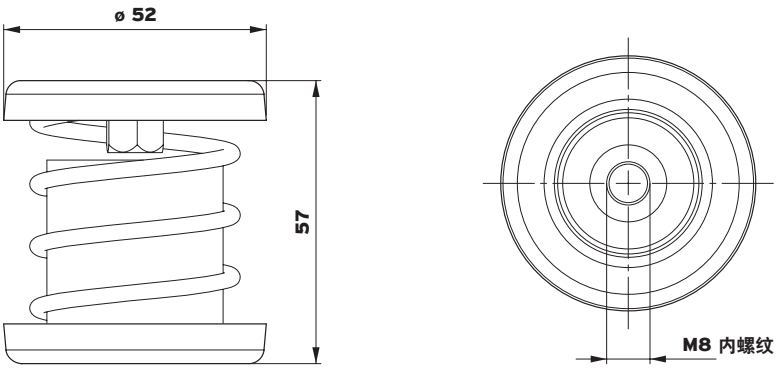

Isotop® NV1-8 DMSN

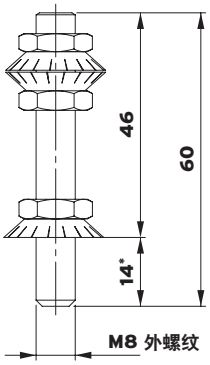

* 螺纹延伸段 MSN/DMSN

by getzner isotop®

Isotop® DMSN

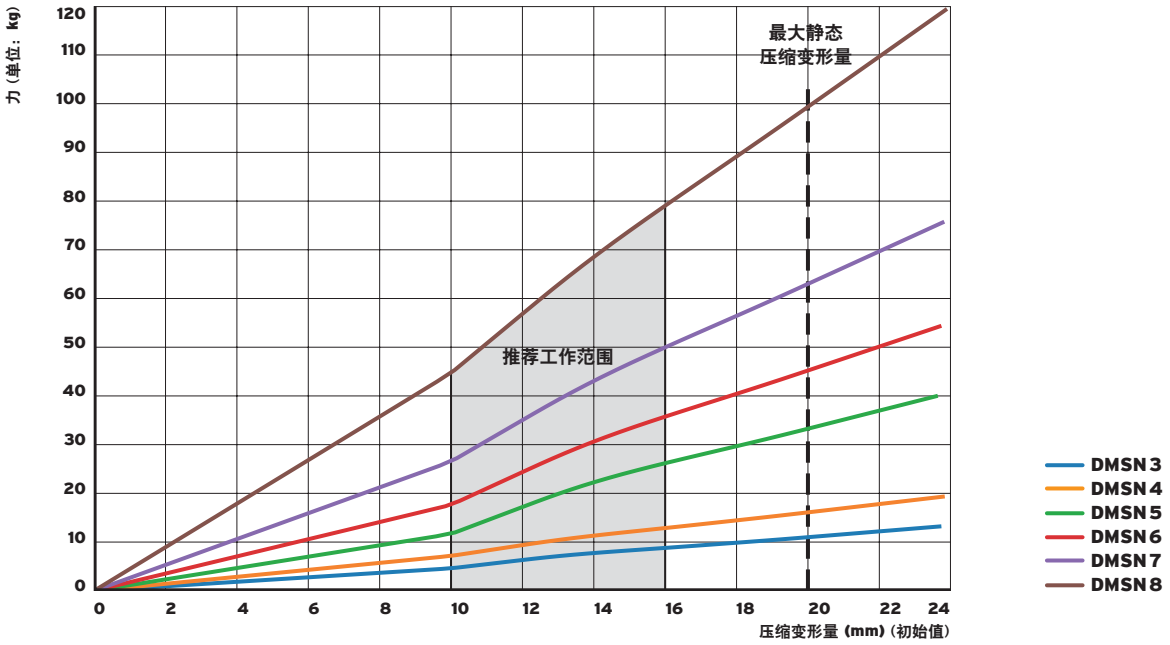
力（单位：kg）
120
110
100
90
80
70
60
50
40
30
20
10
0
0
2
4
6
8
10
12
14
16
18
20
22
24
最大静态
压缩变形量
推荐工作范围
压缩变形量 (mm)（初始值）
DMSN 3
DMSN 4
DMSN 5
DMSN 6
DMSN 7
DMSN 8

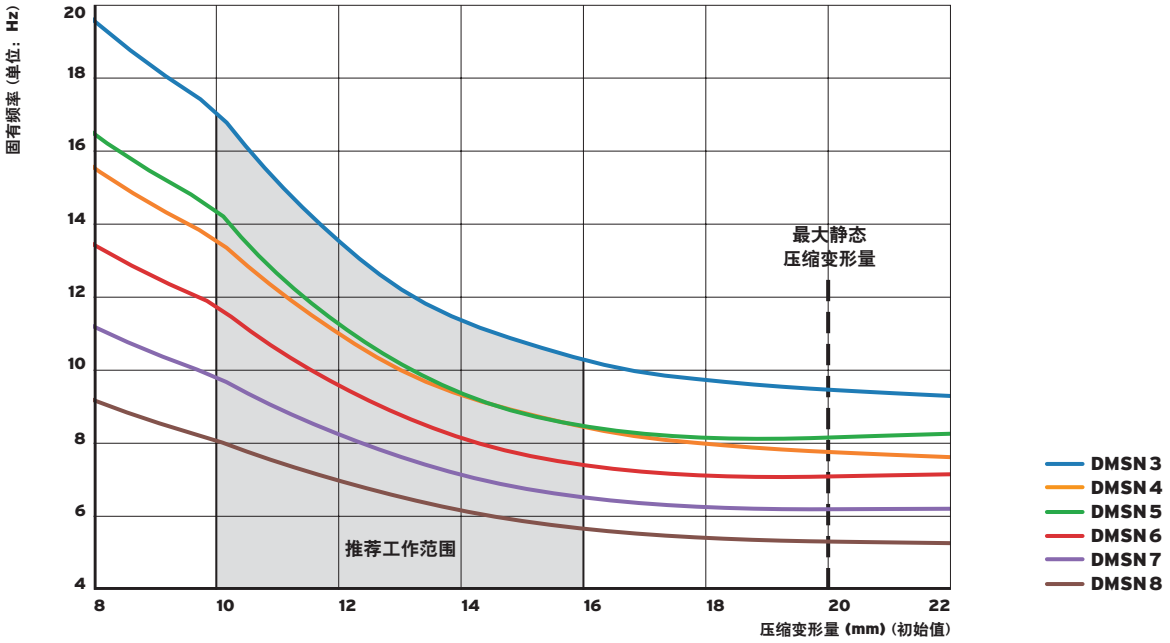
固有频率（单位：Hz）
20
18
16
14
12
10
8
6
4
8
10
12
14
16
18
20
22
最大静态
压缩变形量
推荐工作范围
压缩变形量 (mm)（初始值）
DMSN 3
DMSN 4
DMSN 5
DMSN 6
DMSN 7
DMSN 8

ISOTOP® DSD-BL



Isotop® 带阻尼芯刚弹簧减振器型号概述

静态应用范围

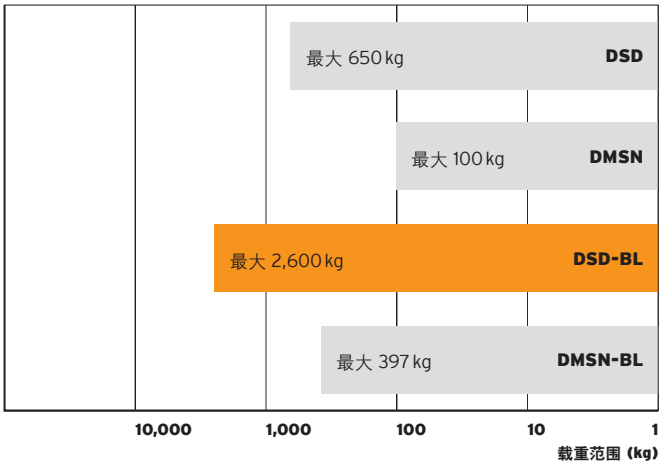

产品描述

类别	带阻尼芯的刚弹簧减振器，设计符合 DIN EN 13906-1 标准
材料	4 mm Sylomer® 防滑板 钢制金属端盖 弹簧钢 75 毫米 Sylodamp® 阻尼芯 6 毫米钢制压板
涂层	经阴极电泳涂装的弹簧 粉末喷涂压板
允许温度范围	-30°C 至 +70°C
尺寸（无负载）	按图纸

产品特性

固有频率起始值	4.2 Hz
适用载荷最高至	2,600 kg / 25,506 N
连接螺纹	M12 内螺纹
适用配件	Isotop® DT (SD-BL 2 和 SD-BL 4)

命名规则

Isotop® DSD-BL4-82/92

- 带 DSD 型弹簧的减振器
- 总共带 4 个弹簧
- 包含2个DSD 8型弹簧
- 包含2个DSD 9型弹簧

getzner.com/
spring-mounts-dampercore

by getzner isotop®



DSD 双弹簧减振器

减振器型号	最大载荷 单位：kg	单位：N	采购物料号
Isotop® DSD-BL2-12/20	47	461	51200
Isotop® DSD-BL2-11/21	62	608	51201
Isotop® DSD-BL2-22/30	78	765	51202
Isotop® DSD-BL2-21/31	96	941	51203
Isotop® DSD-BL2-31/41	144	1,412	51204
Isotop® DSD-BL2-32/40	114	1,118	51205
Isotop® DSD-BL2-42/50	174	1,706	49690
Isotop® DSD-BL2-41/51	229	2,246	47249
Isotop® DSD-BL2-52/60	284	2,786	47253
Isotop® DSD-BL2-51/61	342	3,355	47251
Isotop® DSD-BL2-62/70	399	3,914	47257
Isotop® DSD-BL2-61/71	566	5,552	47255
Isotop® DSD-BL2-72/80	732	7,180	47258
Isotop® DSD-BL2-71/81	781	7,661	51206
Isotop® DSD-BL2-82/90	939	9,211	47264
Isotop® DSD-BL2-81/91	1,119	10,977	47262
Isotop® DSD-BL2-80/92	1,300	12,753	47260



DSD 四弹簧减振器

Isotop® DSD-BL4-14/20	95	931	51207
Isotop® DSD-BL4-12/22	125	1,226	51208
Isotop® DSD-BL4-24/30	156	1,530	51209
Isotop® DSD-BL4-22/32	192	1,883	51210
Isotop® DSD-BL4-34/40	229	2,246	51211
Isotop® DSD-BL4-32/42	289	2,835	51212
Isotop® DSD-BL4-44/50	348	3,413	47265
Isotop® DSD-BL4-42/52	459	4,502	51213
Isotop® DSD-BL4-54/60	569	5,581	47269
Isotop® DSD-BL4-52/62	684	6,710	47267
Isotop® DSD-BL4-64/70	799	7,838	51214
Isotop® DSD-BL4-62/72	1,132	11,104	51215
Isotop® DSD-BL4-74/80	1,464	14,361	48188
Isotop® DSD-BL4-72/82	1,562	15,323	47271
Isotop® DSD-BL4-84/90	1,879	18,432	47275
Isotop® DSD-BL4-82/92	2,239	21,964	47274
Isotop® DSD-BL4-80/94	2,600	25,506	47272



适用于 DSD-BL2 和 DSD-BL4 的 DT 间隔件底座

Isotop® DT	—	—	47169

by getzner isotop®

Isotop® DSD-BL 2

(空载)

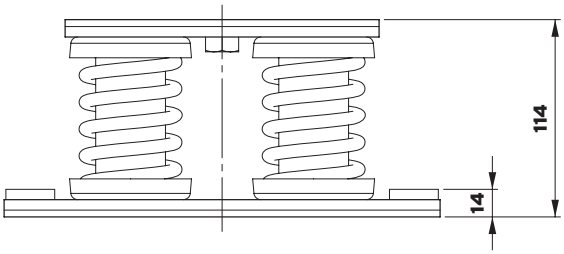

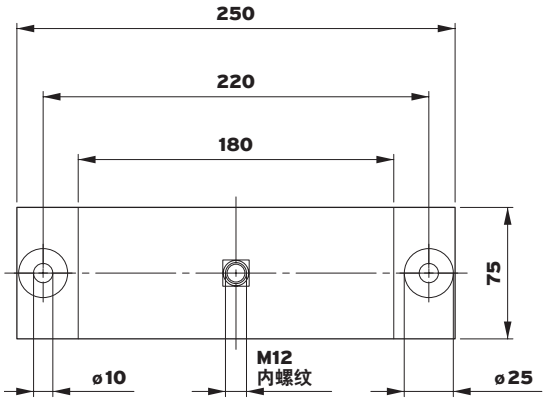

Isotop® DSD-BL 4

(空载)

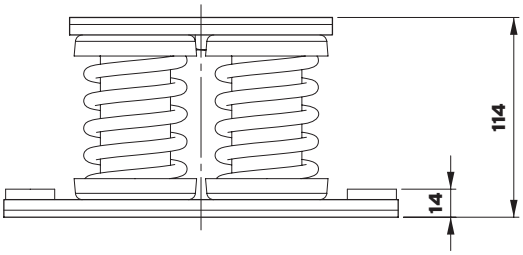

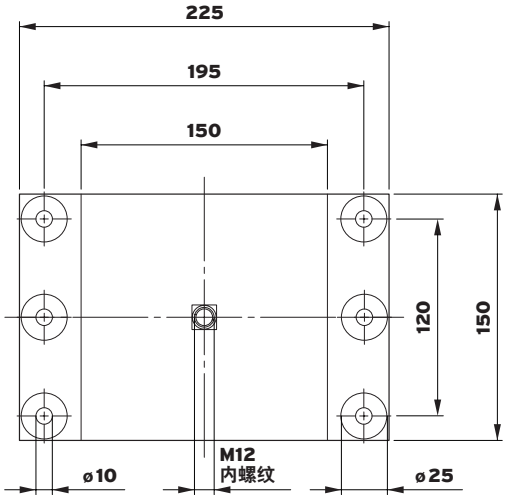

by getzner isotop®

Isotop® DSD-BL2

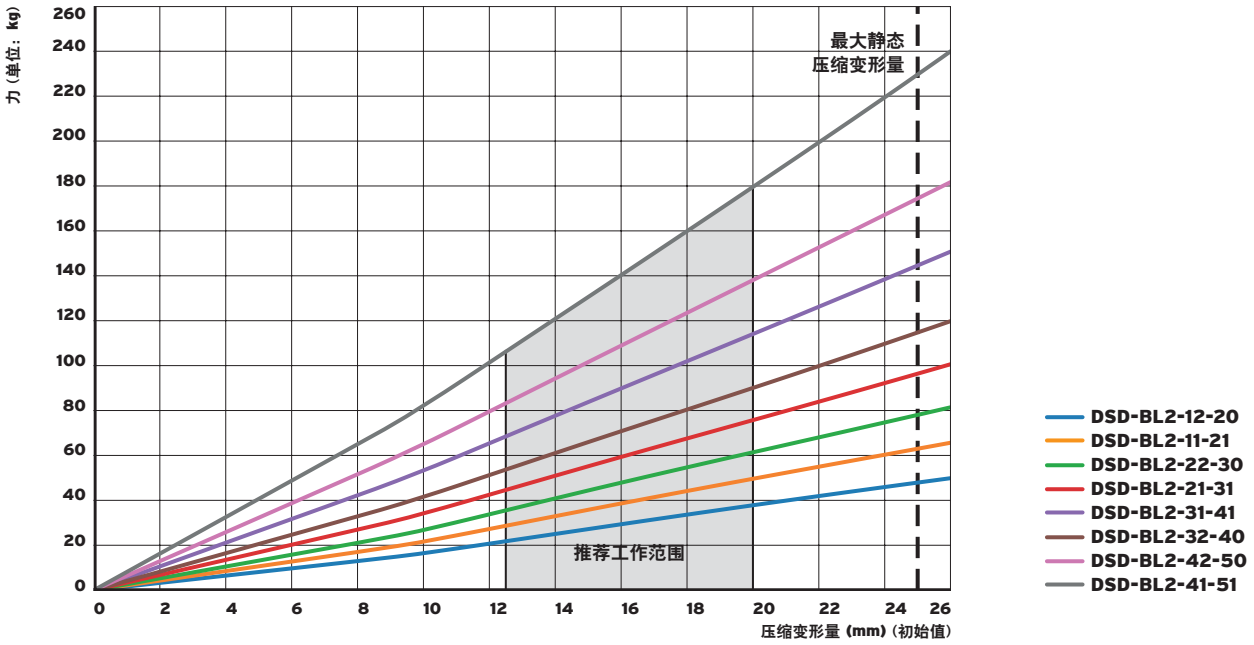

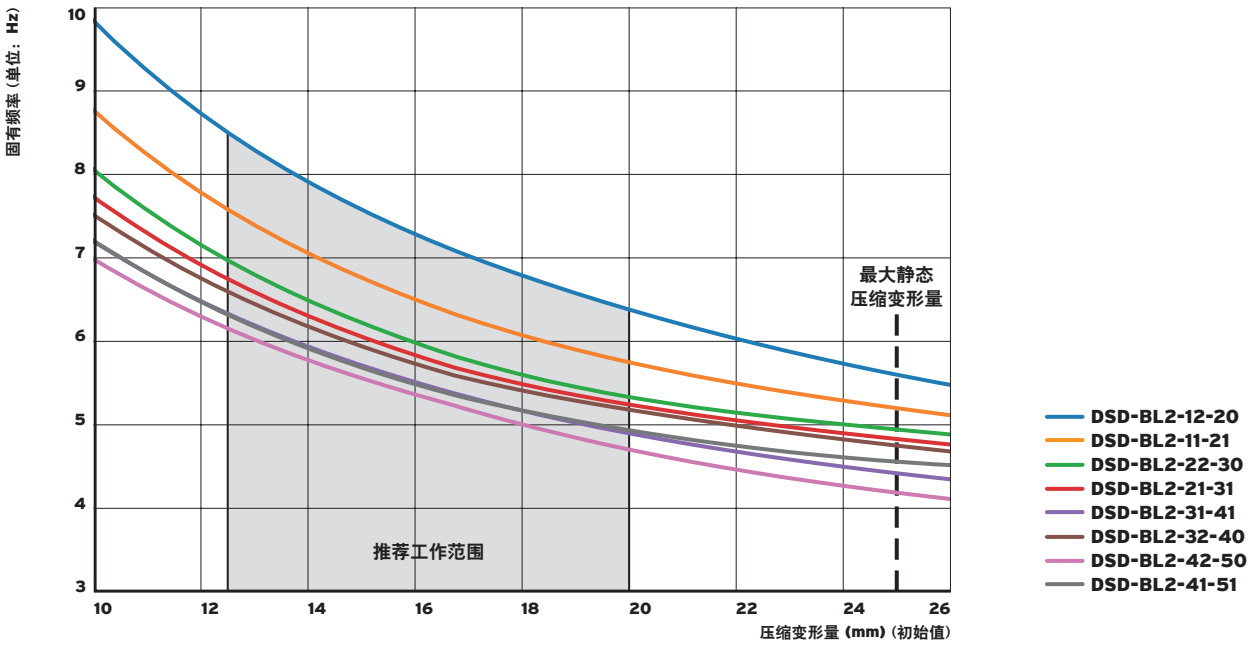

by getzner isotop®

Isotop® DSD-BL2

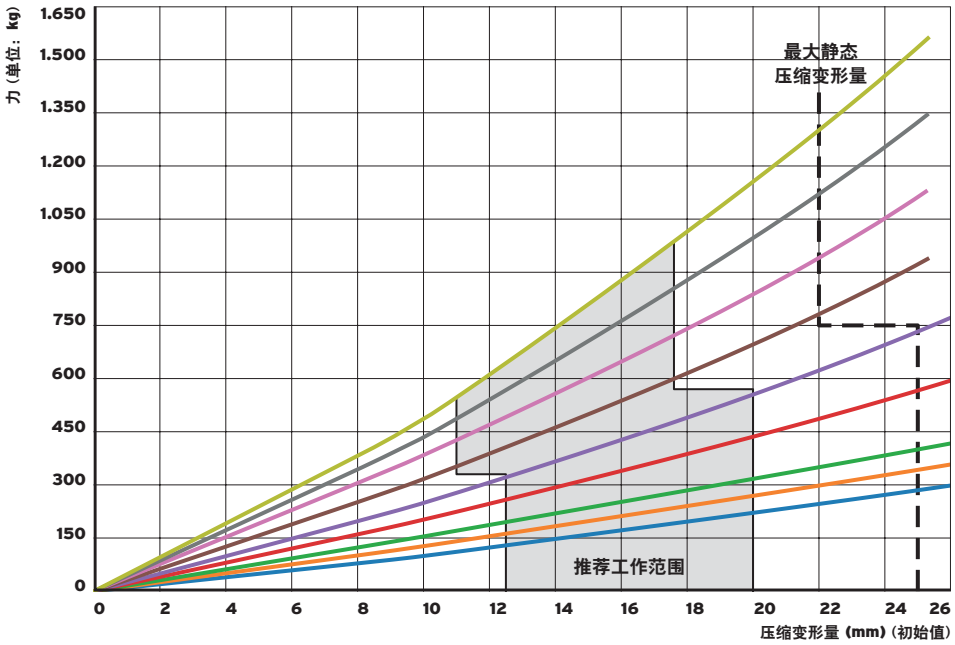

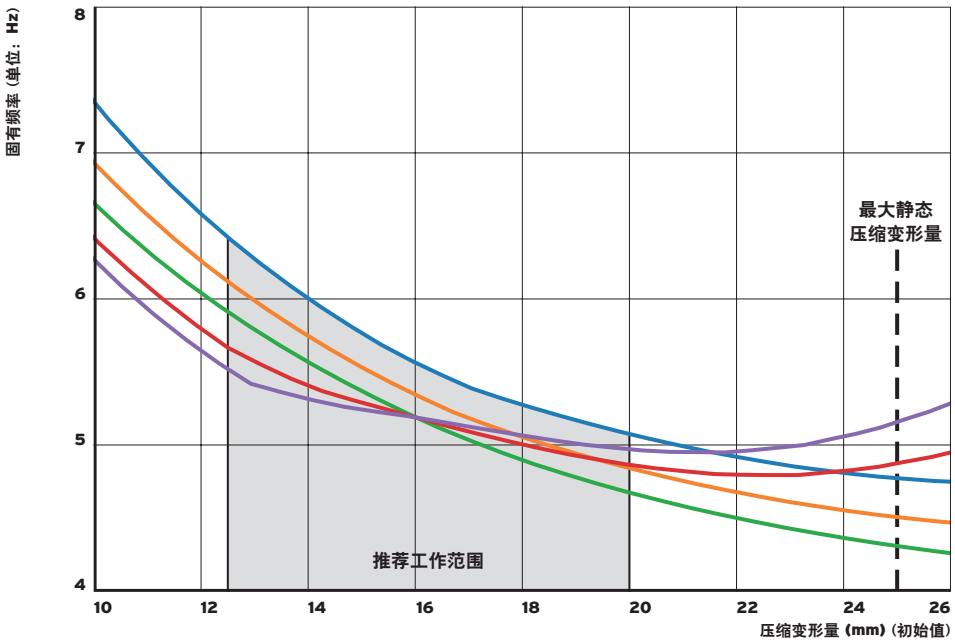

Isotop® DSD-BL2

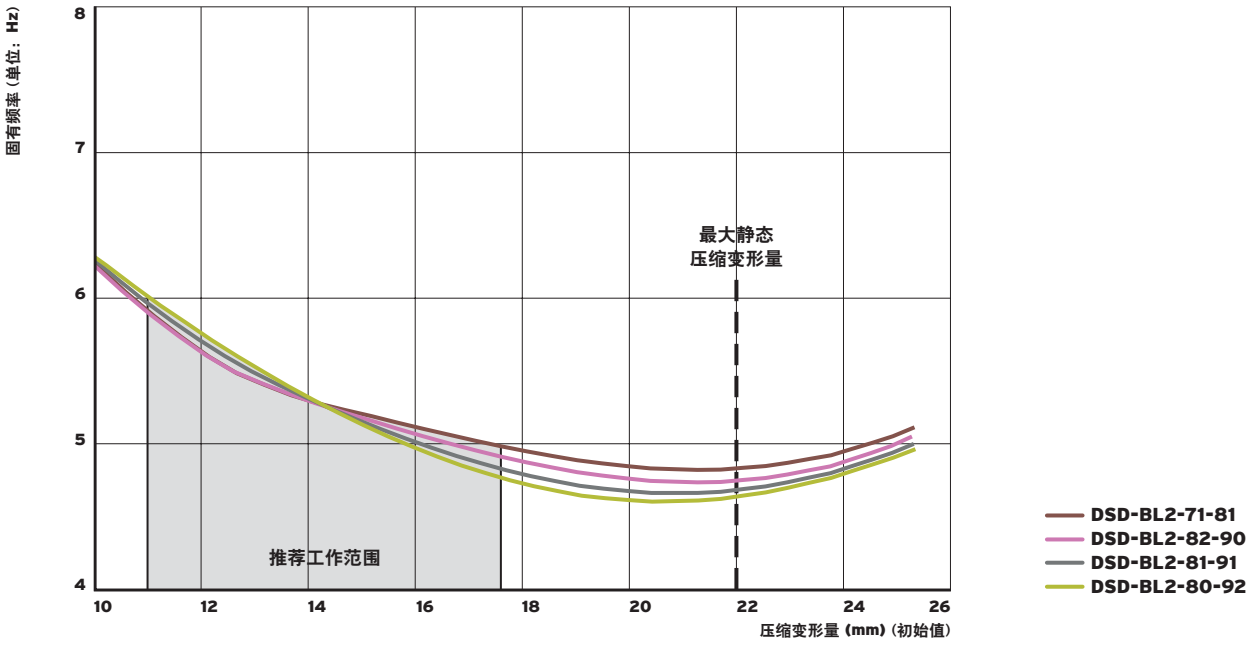

Isotop® DSD-BL 4

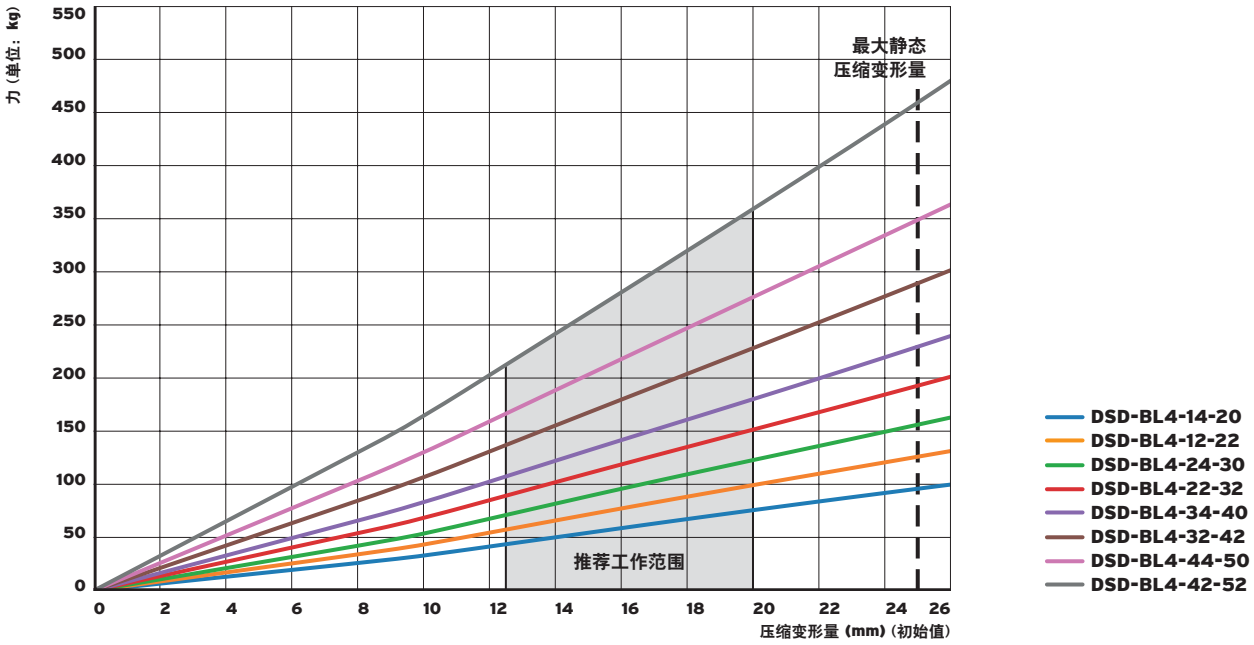

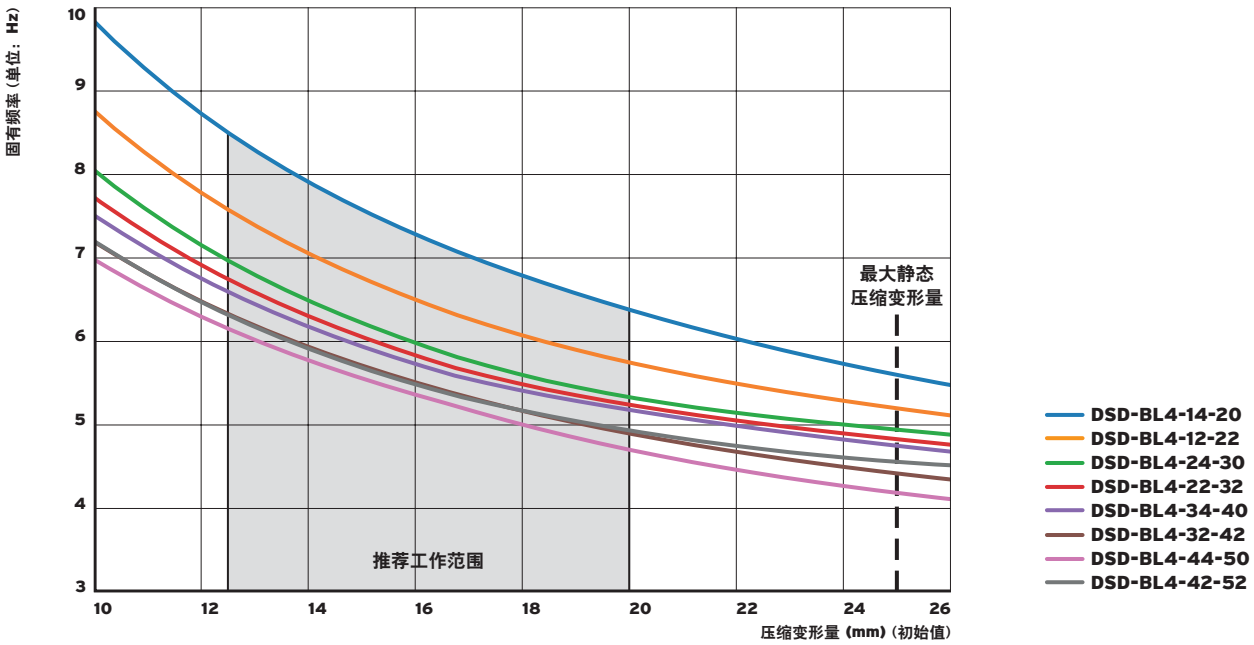

by getzner isotop®

Isotop® DSD-BL 4

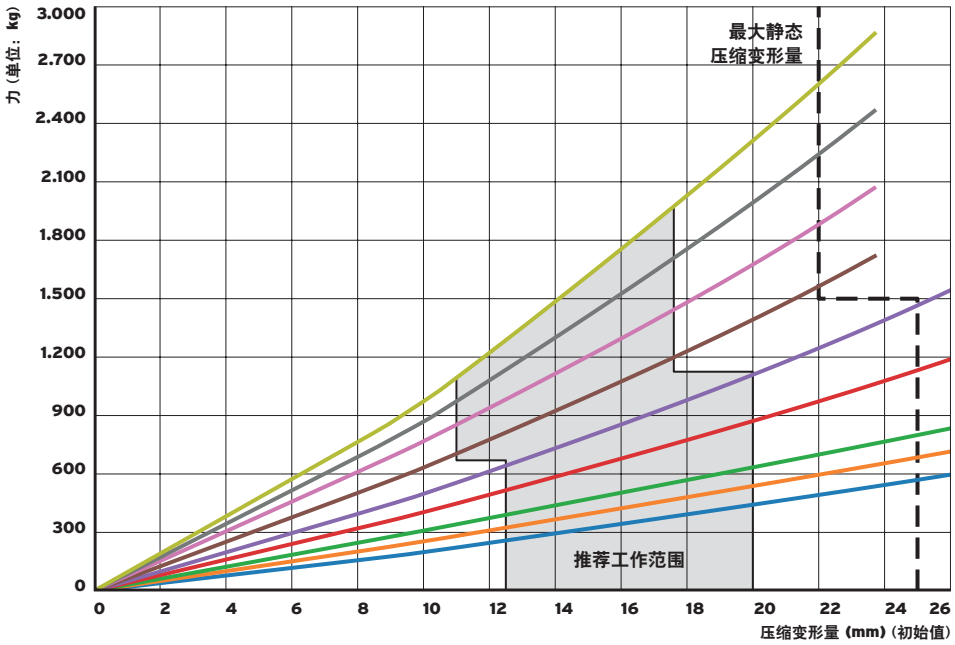

- DSD-BL4-54-60
- DSD-BL4-52-62
- DSD-BL4-64-70
- DSD-BL4-62-72
- DSD-BL4-74-80
- DSD-BL4-72-82
- DSD-BL4-84-90
- DSD-BL4-82-92
- DSD-BL4-80-94

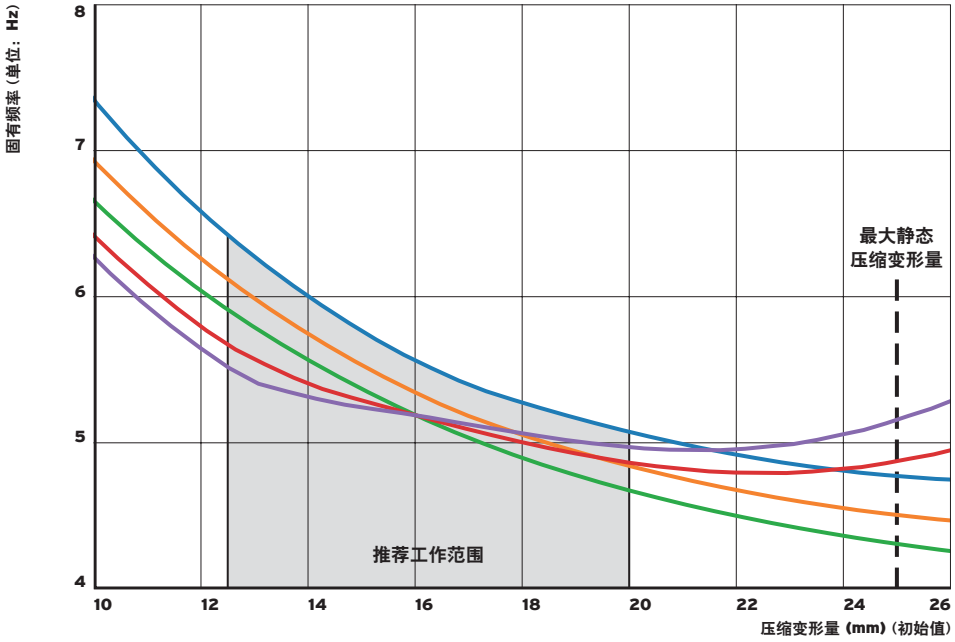

- DSD-BL4-54-60
- DSD-BL4-52-62
- DSD-BL4-64-70
- DSD-BL4-62-72
- DSD-BL4-74-80

by getzner isotop®

Isotop® DSD-BL 4

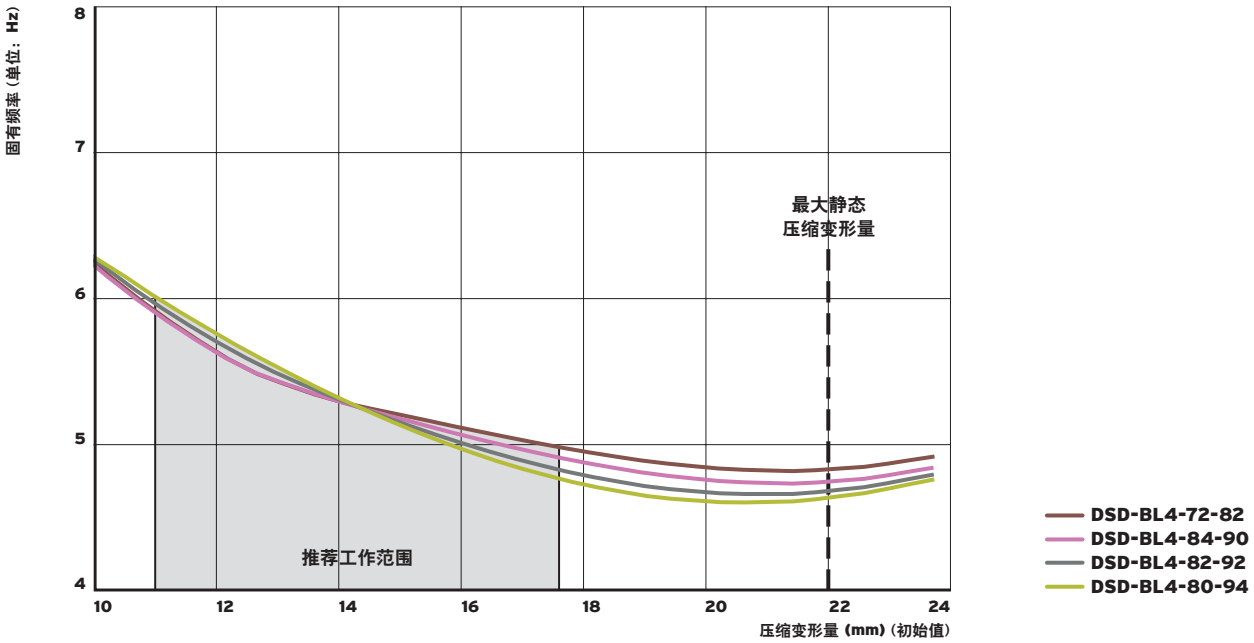

ISOTOP® DMSN-BL



Isotop® 带阻尼芯的刚弹簧减振器型号概述

静态应用范围

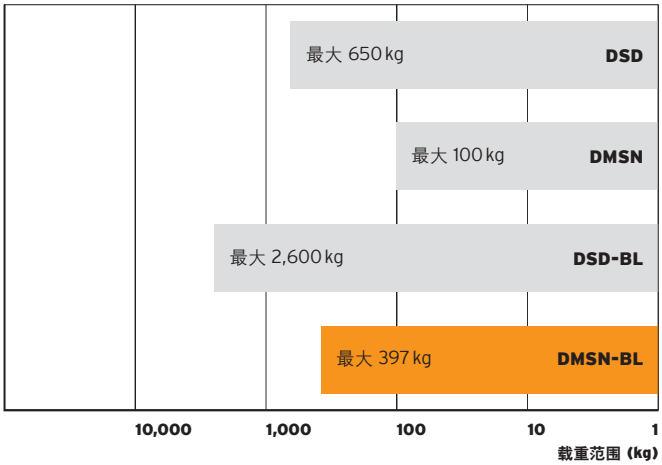

产品描述

类别	带阻尼芯的刚弹簧减振器 设计符合DIN EN 13906-1
材料	4 毫米 Sylomer® 防滑板 钢制金属端盖 弹簧钢 37.5 毫米 Sylodamp® 阻尼芯 5 毫米钢制压板
涂层	经阴极电泳涂装处理的弹簧 粉末涂层压板
允许温度范围	-30°C 至 +70°C
尺寸（空载）	按图纸所示

产品特性

固有频率起始值	5.3 Hz
适用载荷最大至	397 kg / 3,894 N
连接螺纹	M10 内螺纹
适用配件	–

命名规则

Isotop® DMSN-BL4-72/82

- 带DMSN型弹簧的减振器
- 共计4个阻尼弹簧
- 包含2个DMSN 7型弹簧
- 包含2个DMSN 8型弹簧

getzner.com/
spring-mounts-dampercore

by getzner isotop®



减振器类型	最大载荷 单位：kg	单位：N	采购物料号
DMSN 减振器			
Isotop® DMSN-BL4-34/40	44	431	51190
Isotop® DMSN-BL4-32/42	54	529	51191
Isotop® DMSN-BL4-44/50	64	627	51192
Isotop® DMSN-BL4-42/52	98	961	51193
Isotop® DMSN-BL4-54/60	133	1,304	51194
Isotop® DMSN-BL4-52/62	156	1,530	51195
Isotop® DMSN-BL4-64/70	180	1,765	51196
Isotop® DMSN-BL4-62/72	216	2,118	47239
Isotop® DMSN-BL4-74/80	251	2,462	51197
Isotop® DMSN-BL4-72/82	324	3,178	51198
Isotop® DMSN-BL4-70/84	397	3,894	47240

Isotop® DMSN-BL 4

(空载)

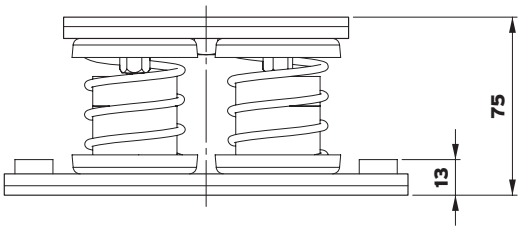

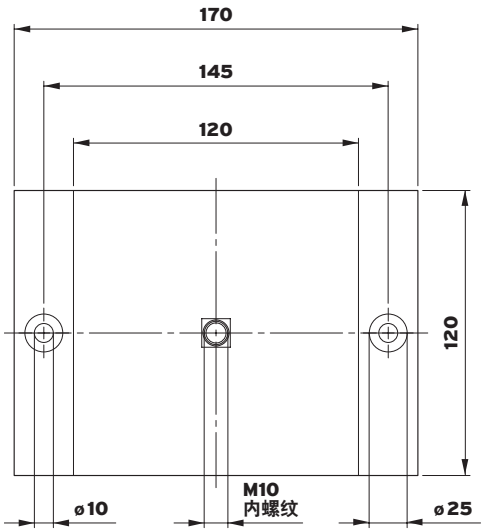

Isotop® DMSN-BL 4

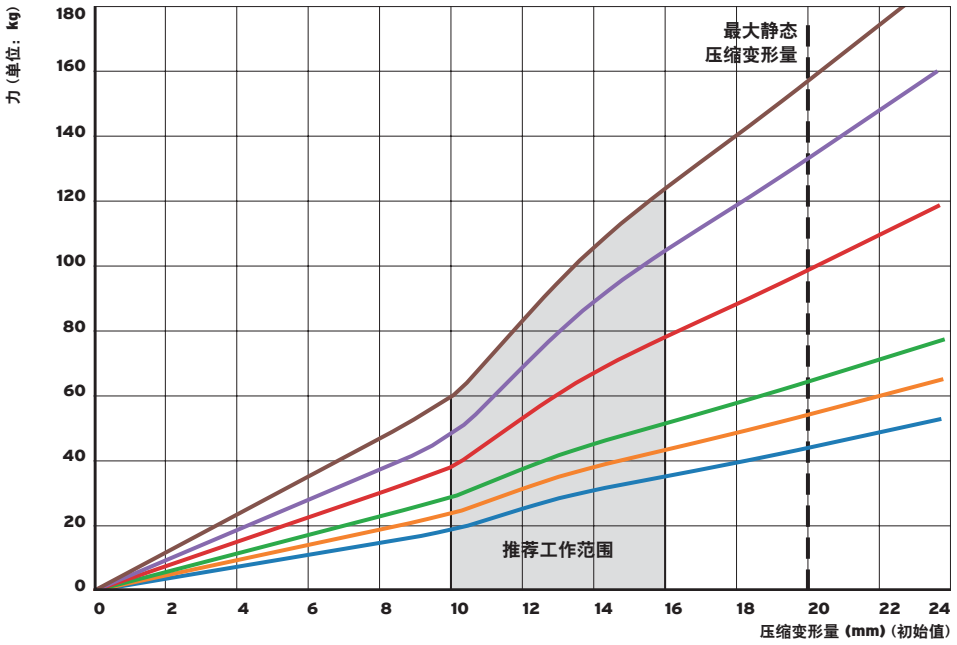

- DMSN-BL4-34-40
- DMSN-BL4-32-42
- DMSN-BL4-44-50
- DMSN-BL4-42-52
- DMSN-BL4-54-60
- DMSN-BL4-52-62

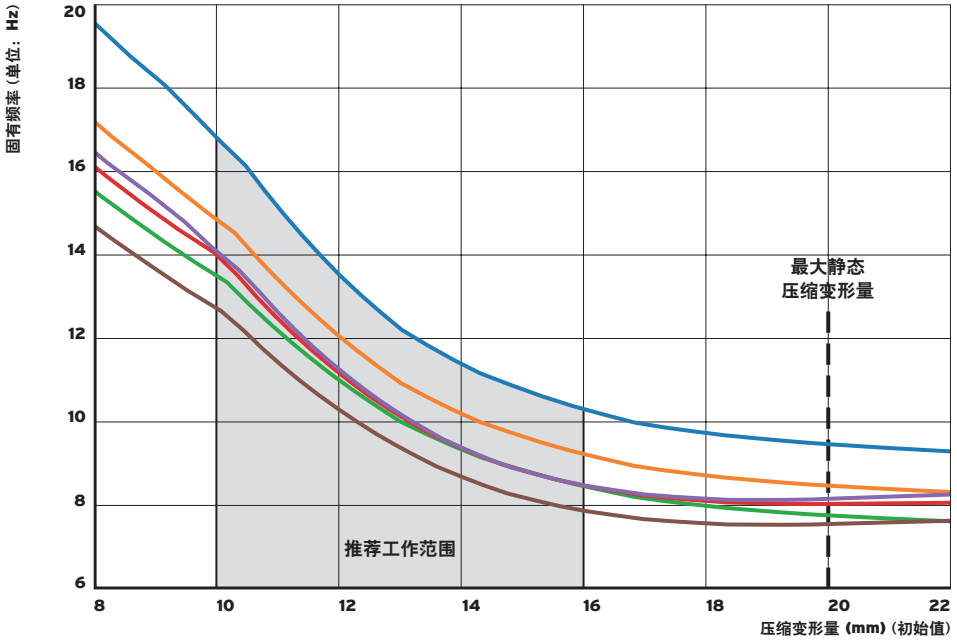

- DMSN-BL4-34-40
- DMSN-BL4-32-42
- DMSN-BL4-44-50
- DMSN-BL4-42-52
- DMSN-BL4-54-60
- DMSN-BL4-52-62

by getzner isotop®

Isotop® DMSN-BL 4

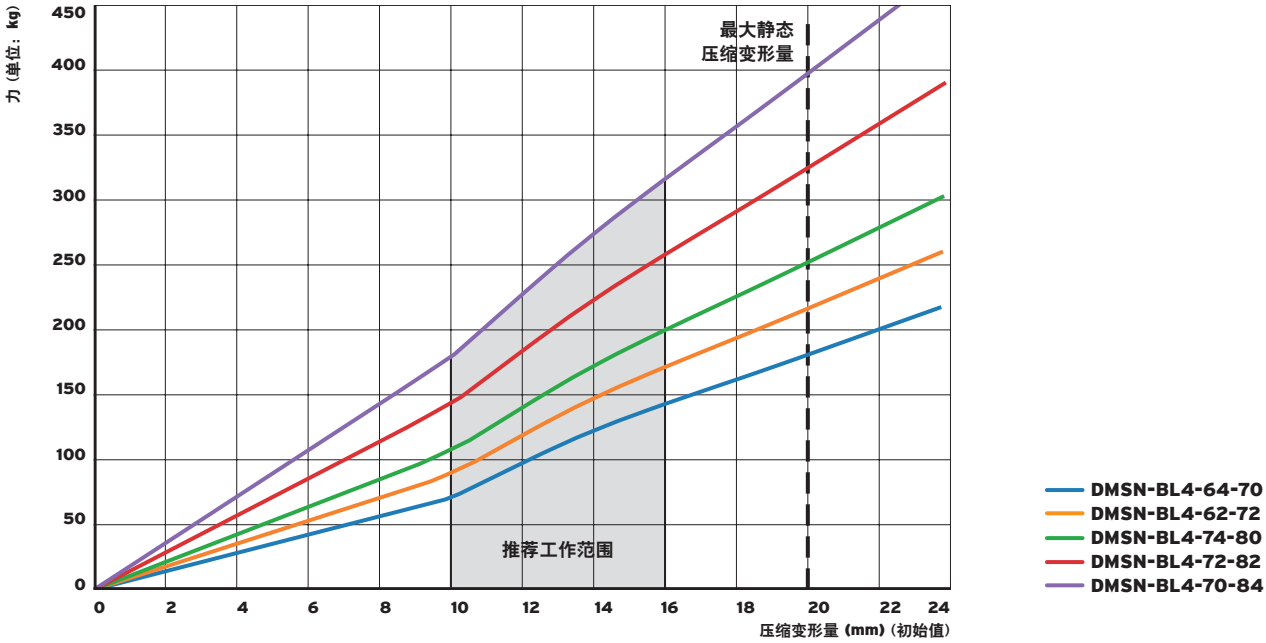

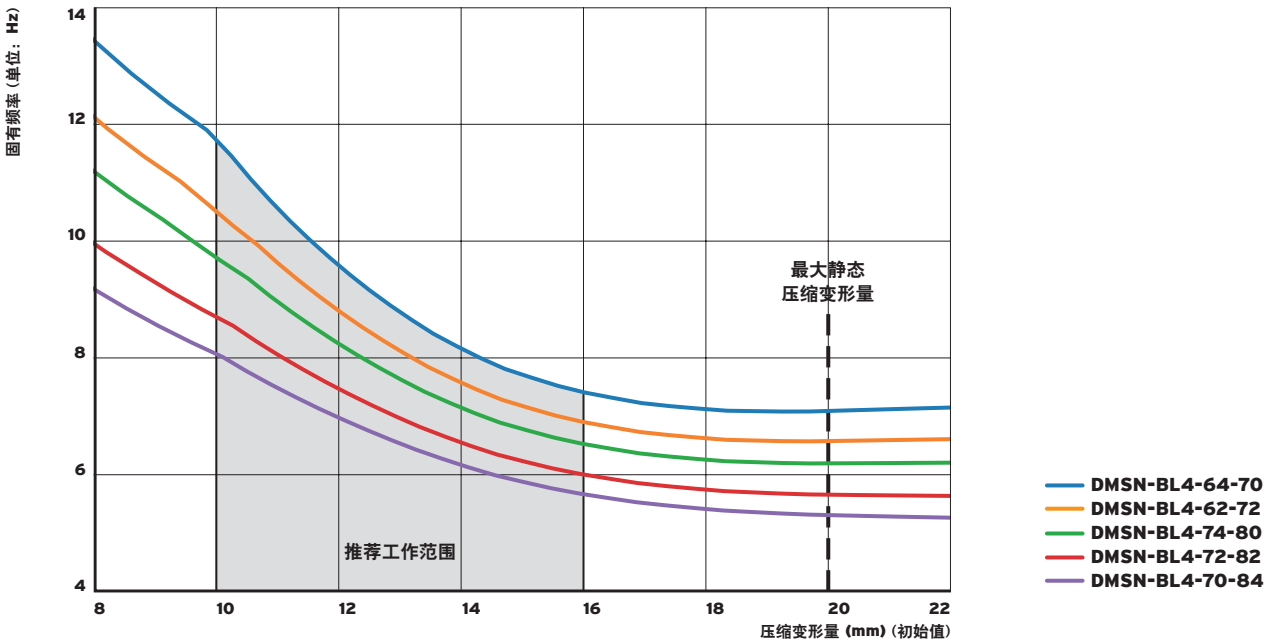

ISOTOP® DT



Isotop® 带阻尼芯的刚弹簧减振器型号概述
静态应用范围

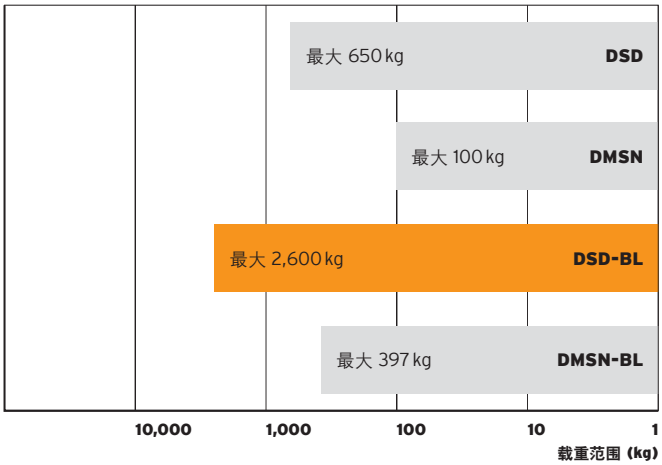

描述

类别	减振器底座 具有优良耐化学性
材料	聚乙烯（耐化学性能强，如乙二醇等） 包含由Sylodyn®制成的防滑板
涂层	–
允许温度范围	-30°C 至 +70°C
尺寸（空载）	按图纸

产品特性

固有频率起始值	–
适用载荷最高至	2,101 kg / 20,610 N (Isotop® SD-BL 2 + SD-BL 4) 2,600 kg / 25,506 N (Isotop® DSD-BL 2 + DSD-BL 4)
连接螺纹	用于连接减振器的螺钉已经包含在供货范围内
适用配件	Isotop® SD-BL 2 + SD-BL 4 Isotop® DSD-BL 2 + DSD-BL 4 (减振器不包含在供货范围内)

getzner.com/spring-mounts

by getzner isotop®



类型	最大载荷 单位：kg	单位：N	采购物料号
适配于 DSD-BL2 和 DSD-BL4 的 DT 减振器底座			
Isotop® DT	—	—	47169

Isotop® DT

(未装载)

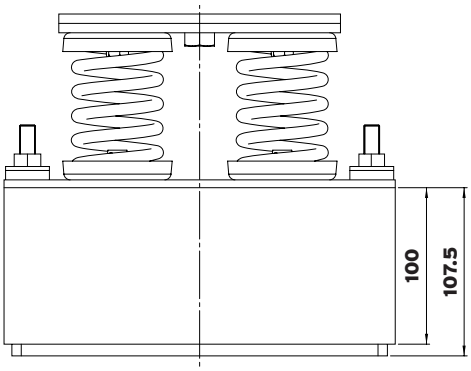

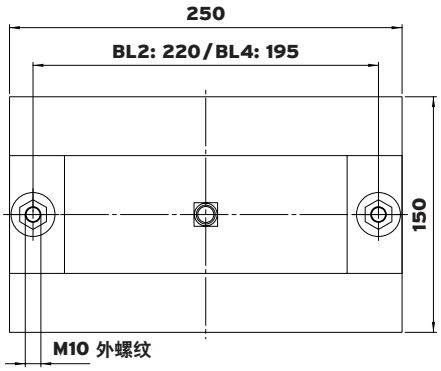

我们以气候中立的方式印刷。
Data sheet Isotop® steel srpings damper core ZH © Copyright by Getzner Werkstoffe GmbH
10-2026 | Subject to change without notice.
WMUF.AT