Rondelle elastiche
Scheda prodotto

by getzner sylodyn®

Campo di impiego

Le rondelle elastiche EW vengono impiegate per disaccoppiare le vibrazioni meccaniche che si creano sui collegamenti a vite. Il materiale poliuretanico Sylodyn® isola in modo efficace le vibrazioni e mantiene le caratteristiche del materiale per tutta la durata di vita. Oltre a disaccoppiare le vibrazioni, le rondelle non conducono l'elettricità e sono resistenti agli oli e ai grassi comunemente utilizzati.

Esecuzione

Oltre all'esecuzione semplice sono disponibili anche rondelle con ausilio di centraggio, per semplificare l'installazione e garantire il posizionamento più preciso della vite rispetto al foro. Le dimensioni sono adattate per le misure di viti M8, M10, M12 e M16 e sono disponibili in diversi spessori per diversi gradi di isolamento. Coppie di serraggio massime delle viti disponibili su richiesta.

Rondelle elastiche con e senza ausilio di centraggio (piega)

Vantaggi

- Efficace isolamento antivibrazioni e disaccoppiamento antivibrazioni
- Caratteristiche del materiale costanti nel tempo
- Nessun infragilimento (senza plastificanti)
- Assortimento per diverse misure di viti
- Varianti con ausili di centraggio
- Reazione al fuoco ai sensi di DIN-EN 13501-1
- Protezione superficiale
- Elettricamente non conduttive
- Resistenti a oli e grassi
- Isolamento termico

Immagine	Articolo	Spessore	Misura vite	ØA	ØB	Coppia di serraggio
	EW M8-6	6 mm	M8	35 mm	9 mm	1 Nm
	EW M10-6	6 mm	M10	40 mm	11 mm	3 Nm
	EW M12-6	6 mm	M12	50 mm	13 mm	7 Nm
	EW M16-6	6 mm	M16	55 mm	17 mm	10 Nm
	EW M8-8	8 mm	M8	28 mm	9 mm	1 Nm
	EW M10-8	8 mm	M10	34 mm	11 mm	3 Nm
	EW M12-8	8 mm	M12	44 mm	13 mm	7 Nm
	EW M16-8	8 mm	M16	56 mm	17 mm	10 Nm
	EW M8-12	12 mm	M8	35 mm	9 mm	1 Nm
	EW M10-12	12 mm	M10	40 mm	11 mm	3 Nm
	EW M12-12	12 mm	M12	50 mm	13 mm	7 Nm
	EW M16-12	12 mm	M16	55 mm	17 mm	10 Nm
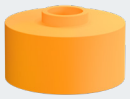	EW M8-21	21 mm	M8	28 mm	9 mm	1 Nm
	EW M10-21	21 mm	M10	34 mm	11 mm	3 Nm
	EW M12-21	21 mm	M12	44 mm	13 mm	7 Nm
	EW M16-21	21 mm	M16	56 mm	17 mm	10 Nm
	EW M20-21	21 mm	M20	60 mm	21 mm	17 Nm
	EW M27-21	21 mm	M24, M27	70 mm	28 mm	27 Nm

Tipo EW Mxx-6

Sezione A-A (2:1)

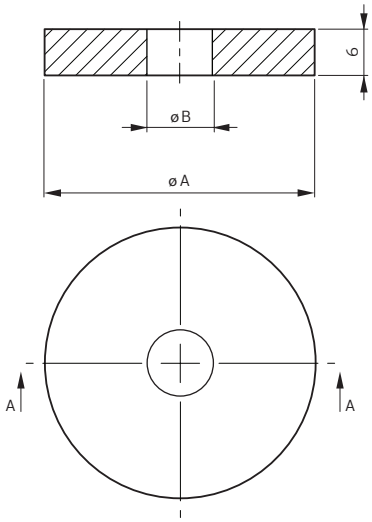

Tipo EW Mxx-12

Sezione A-A (2:1)

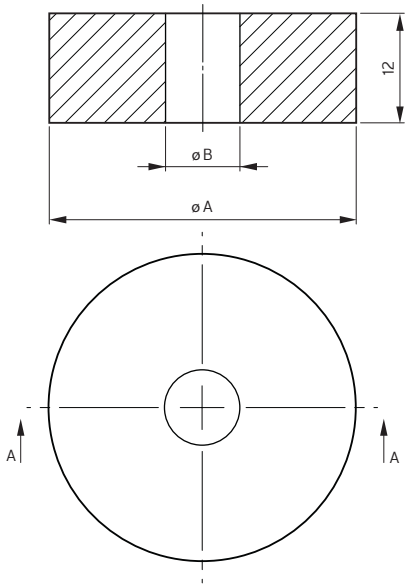

Tipo EW Mxx-8

A-A

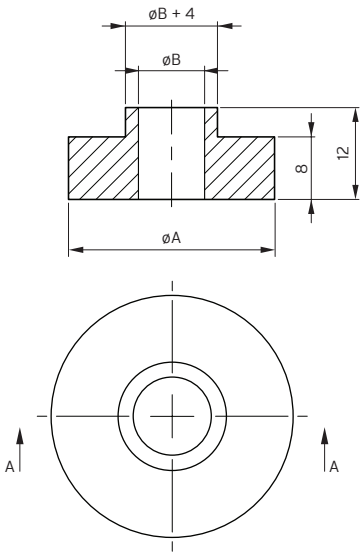

Tipo EW Mxx-21

A-A

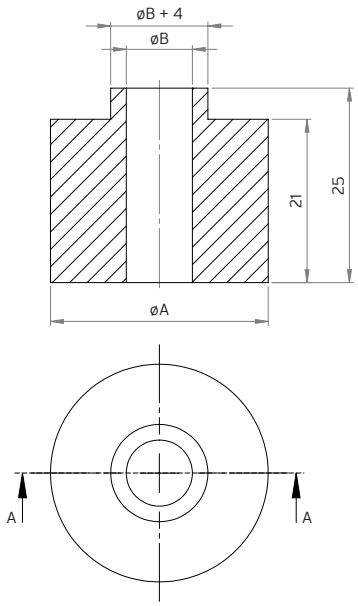

Tutte le informazioni e i dati sono basati sul nostro know-how attuale. Essi possono essere utilizzati come valori di calcolo indicativi, tenendo conto delle tolleranze tipiche di produzione e dello specifico impiego, e non rappresentano alcuna caratteristica garantita. Le proprietà dei prodotti e le rispettive tolleranze variano in base al tipo di applicazione e impiego e possono essere richieste a Getzner. Con riserva di modifiche.

Per maggiori informazioni vedere la norma VDI 2062 e il glossario. Ulteriori valori indicativi sono disponibili su richiesta.

AUSTRIA – Bürs GERMANY – Berlin – Munich – Stuttgart FRANCE – Paris – Lyon JAPAN – Tokyo INDIA – Pune
JORDAN – Amman CHINA – Beijing USA – Charlotte AUSTRALIA – Melbourne
www.getzner.com

getzner
engineering a quiet future

ClimatePartner: O stampato climaneutral | UZ-LZ 788

DB Elastic Washers It © Copyright by Getzner Werkstoffe GmbH I 12-2021
Con riserva di modifiche.