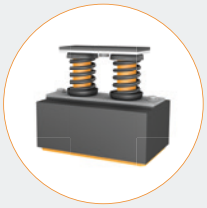

Isotop DT

Base distanziatrice ad alta resistenza contro gli agenti chimici

- Grazie al polietilene, è altamente resistente agli agenti chimici come ad esempio il glicole
- Incluso rivestimento antiscivolo in Sylodyn®
- Base distanziatrice in polietilene
- Combinabile con Isotop SD-BL 2 e 4 e Isotop DSD-BL 2 e 4 (non inclusi)
- Le viti per il collegamento degli elementi di blocco sono incluse

		Carico massimo in kg	Carico massimo in N	Frequenza propria con carico massimo	Unità per confezione	Codice articolo
DT	Isotop DT	-	-	-	4 pz.	**47169**

Articolo non disponibile a magazzino. Fornitura su richiesta (circa 15 giorni lavorativi franco stabilimento).

Isotop DT (senza carico)

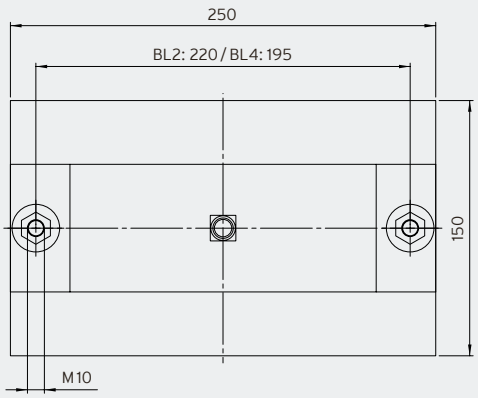

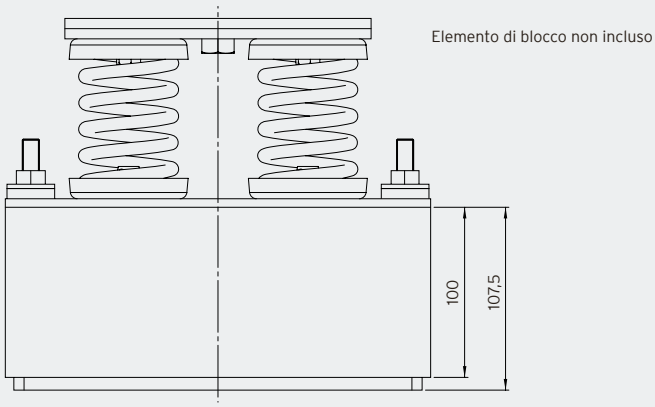

Isotop DT premontato sul telaio dell'apparecchiatura

Installazione dell'apparecchiatura con Isotop DT premontato

Installazione dell'apparecchiatura nella “vasca” di contenimento

Dispositivo di refrigerazione con Isotop DT e Isotop DSD-BL2 (non incluso)

DB Isotop it © Copyright by Getzner Werkstoffe GmbH I 02-2022 | Tutti i dati indicati sono basati sul nostro know how attuale. Essi possono essere utilizzati come valori di calcolo indicativi, tenendo conto delle tolleranze tipiche di produzione e dello specifico impiego, e non rappresentano alcuna caratteristica garantita. Le caratteristiche del materiale e le rispettive tolleranze variano in base al tipo di applicazione e impiego e possono essere richieste a Getzner. Con riserva di modifiche. Per maggiori informazioni vedere la norma VDI 2062 e il glossario. Ulteriori valori indicativi sono disponibili su richiesta.