Isotop DMSN-BL

Blocco a molle in acciaio DMSN con ammortizzatore ad alte prestazioni per altezze di installazione ridotte e carichi elevati

- Frequenza propria da 5,3 Hz
- Altezza di installazione ridotta di 75 mm
- Carichi elevati fino a 1.590 kg per elemento
- Sylodamp® inside, ideale per macchine con molti cicli di avviamento e spegnimento
- Piastra superiore e inferiore da 5 mm con rivestimento antiscivolo in Sylomer® da 4 mm
- Elevata resistenza alla corrosione grazie al rivestimento KTL delle molle e alla verniciatura a polvere delle piastre di pressione
- Collegamento saldo tra disco e molla grazie allo speciale incollaggio
- Piastra superiore con filettatura M 10
- Facile controllo delle sollecitazioni grazie alla struttura aperta

		Carico massimo in kg	Carico massimo in N	Frequenza propria con carico massimo	Unità per confezione	Codice articolo
DMSN-BL	Isotop DMSN-BL4-62/72	215	2.109	6,6 Hz	4 pz.	**47239**
	Isotop DMSN-BL4-70/84	395	3.875	5,3 Hz	4 pz.	**47240**
	Isotop DMSN-BL6-72/84	520	5.101	5,5 Hz	50 pz.	**a. A.**
	Isotop DMSN-BL9-74/85	750	7.358	5,6 Hz	50 pz.	**a. A.**
	Isotop DMSN-BL9-70/89	895	8.780	5,3 Hz	50 pz.	**a. A.**
	Isotop DMSN-BL16-712/804	1.150	11.282	5,9 Hz	50 pz.	**a. A.**
	Isotop DMSN-BL16-700/816	1.590	15.598	5,3 Hz	50 pz.	**a. A.**

Articolo non disponibile a magazzino. Fornitura su richiesta (circa 15 giorni lavorativi franco stabilimento).
a. A. ... su richiesta

Isotop DMSN-BL 4 (senza carico)

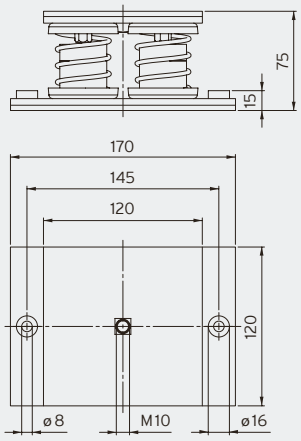

Isotop DMSN-BL 6 (senza carico)

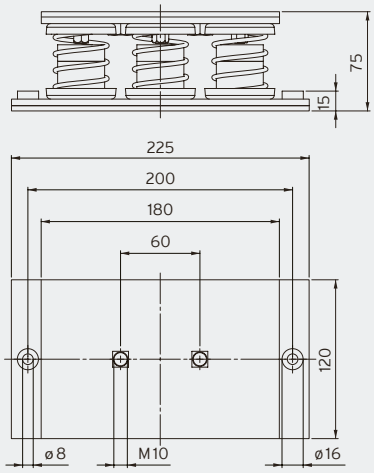

Isotop DMSN-BL 9 (senza carico)

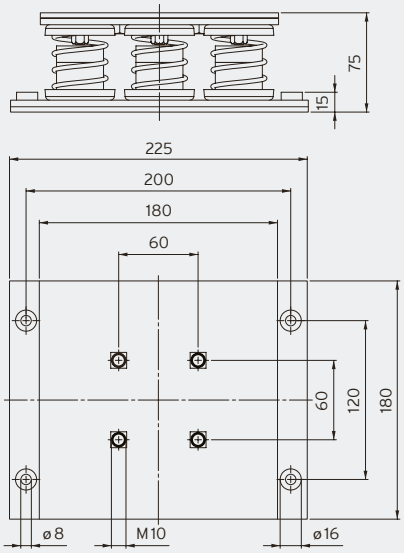

Isotop DMSN-BL 16 (senza carico)

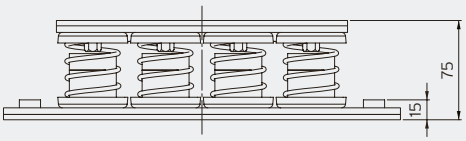

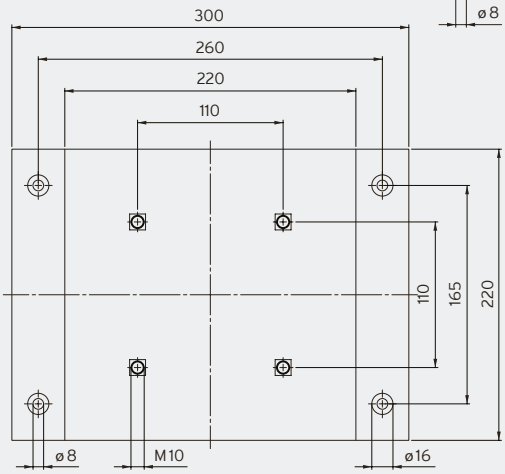

Elementi di blocco personalizzati disponibili su richiesta

Piede per una macchina tessile su Isotop DMSN-BL (versione speciale)

Piccolo impianto di cogenerazione su Isotop DMSN-BL (versione speciale)

Isotop DMSN-BL4-62/72

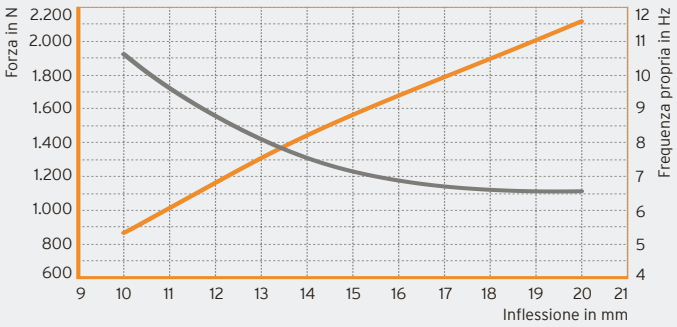

Isotop DMSN-BL4-70/84

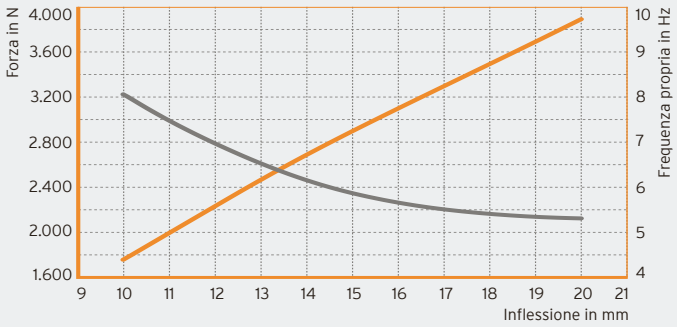

Isotop DMSN-BL6-72/84

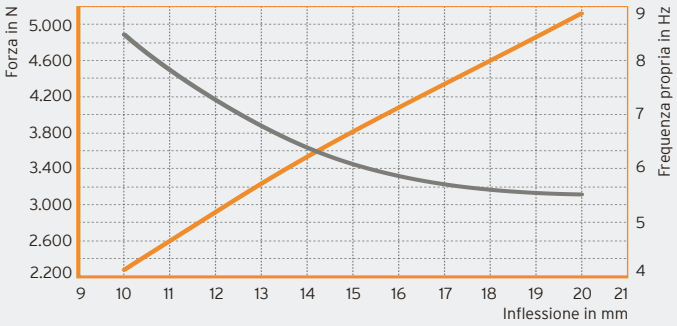

Isotop DMSN-BL9-74/85

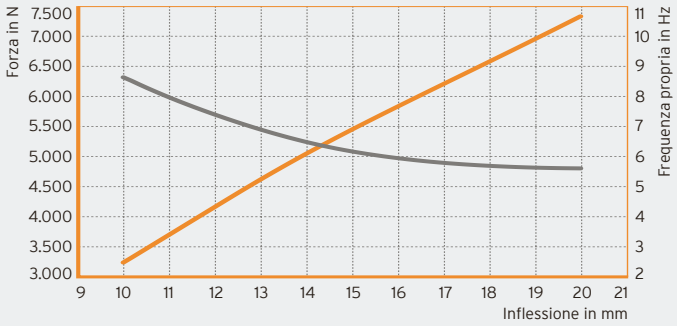

Isotop DMSN-BL9-70/89

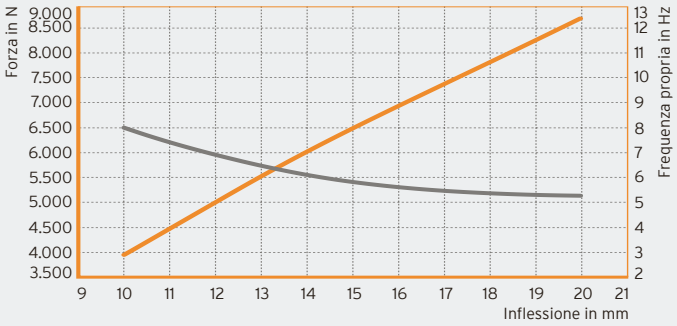

Isotop DMSN-BL16-712/804

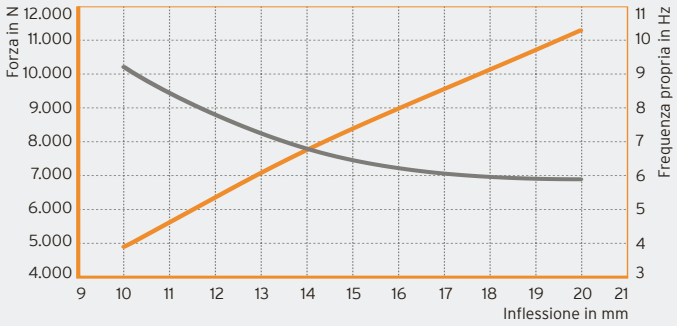

Isotop DMSN-BL16-700/816

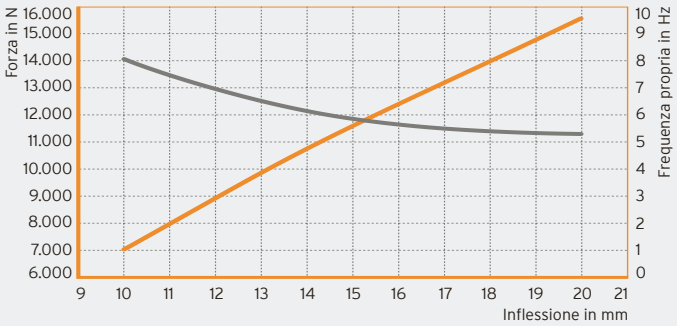

Forza in N

Frequenza propria in Hz

DB Isotop it © Copyright by Getzner Werkstoffe GmbH I 09-2022 I Tutti i dati indicati sono basati sul nostro know how attuale. Essi possono essere utilizzati come valori di calcolo indicativi, tenendo conto delle tolleranze tipiche di produzione e dello specifico impiego, e non rappresentano alcuna caratteristica garantita. Le caratteristiche del materiale e le rispettive tolleranze variano in base al tipo di applicazione e impiego e possono essere richieste a Getzner. Con riserva di modifiche. Per maggiori informazioni vedere la norma VDI 2062 e il glossario. Ulteriori valori indicativi sono disponibili su richiesta.