Isotop SD-BL

Elemento di blocco a molle d'acciaio SD

- Frequenza propria da 3,4 Hz
- Carichi elevati fino a 4.730 kg per elemento
- Piastra superiore e inferiore da 6 mm con rivestimento antiscivolo in Sylomer® da 4 mm
- Elevata resistenza alla corrosione grazie al rivestimento KTL delle molle e alla verniciatura a polvere delle piastre di pressione
- Collegamento saldo tra disco e molla grazie allo speciale incollaggio
- Piastra superiore con filettatura M 12
- Facile controllo delle sollecitazioni grazie alla struttura aperta

		Carico massimo in kg	Carico massimo in N	Frequenza propria con carico massimo	Unità per confezione	Codice articolo
SD-BL	Isotop SD-BL2-71/81	690	6.769	3,4 Hz	4 pz.	**47298**
	Isotop SD-BL2-82/90	840	8.240	3,4 Hz	4 pz.	**47300**
	Isotop SD-BL2-80/92	1.050	10.301	3,4 Hz	4 pz.	**47299**
	Isotop SD-BL4-84/90	1.680	16.481	3,4 Hz	4 pz.	**47282**
	Isotop SD-BL4-82/92	1.890	18.541	3,4 Hz	4 pz.	**47284**
	Isotop SD-BL4-80/94	2.100	20.601	3,4 Hz	4 pz.	**47285**
	Isotop SD-BL6-84/92	2.730	26.781	3,4 Hz	50 pz.	**a. A.**
	Isotop SD-BL9-80/99	4.730	46.401	3,4 Hz	50 pz.	**a. A.**

Articolo non disponibile a magazzino Fornitura su richiesta (circa 15 giorni lavorativi franco stabilimento).
a. A. ... su richiesta

Isotop SD-BL 2 (senza carico)

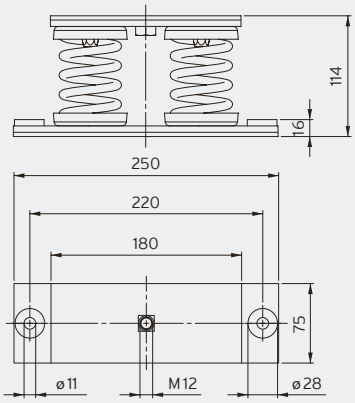

Isotop SD-BL 4 (senza carico)

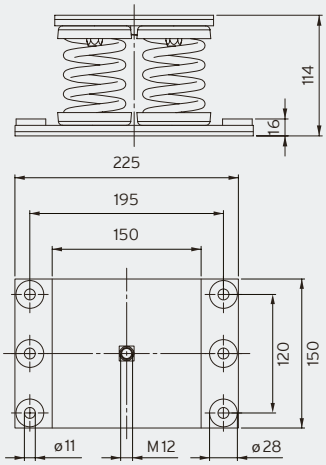

Isotop SD-BL 6 (senza carico)

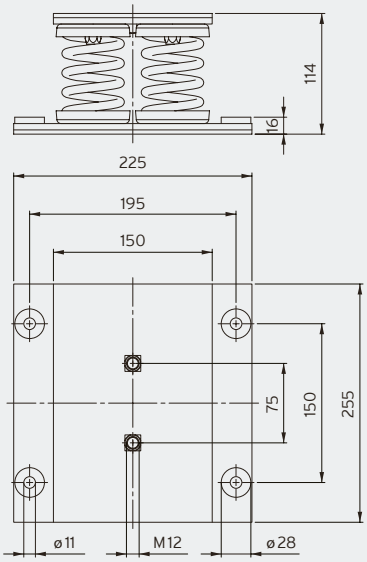

Isotop SD-BL 9 (senza carico)

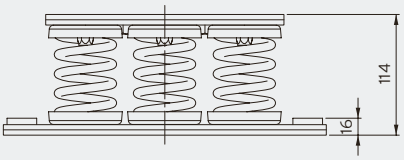

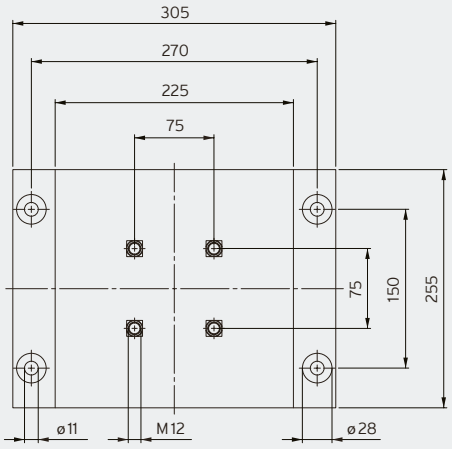

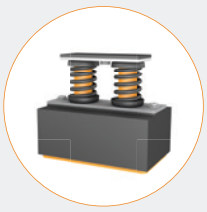

Isotop SD-BL2 e SD-BL4 disponibili con base distanziatrice

Dettagli a pagina 28

Elementi di blocco personalizzati disponibili su richiesta

Isolamento per pompe con massa addizionale

RLT installati sul tetto

Isotop SD-BL2 e SD-BL4

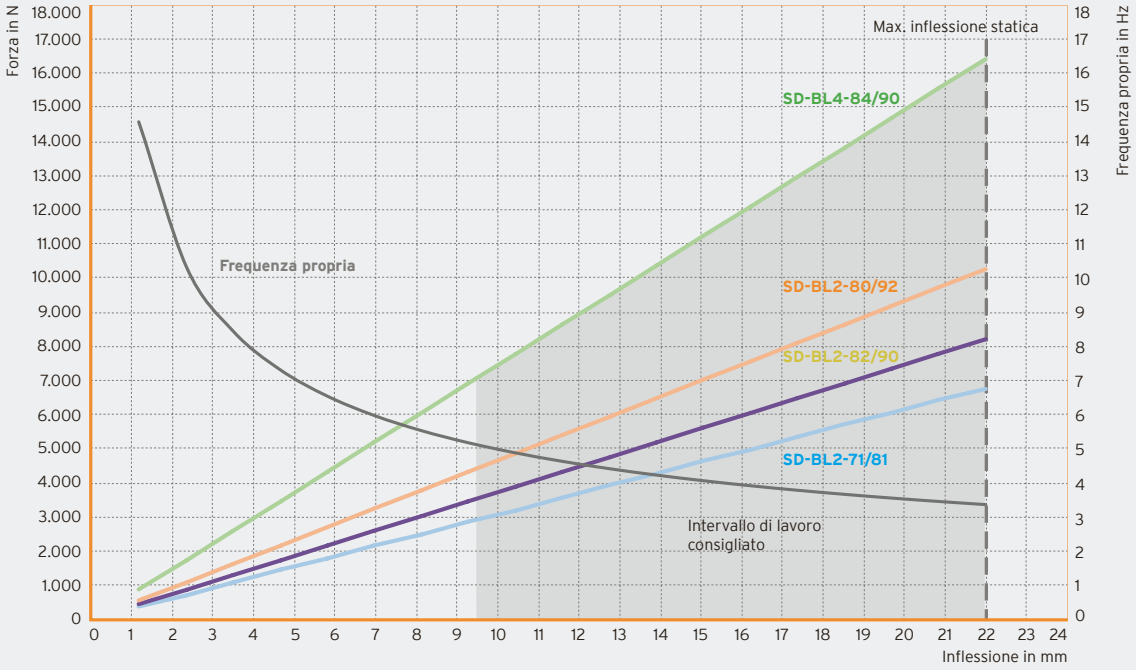

Isotop SD-BL4, SD-BL6 e SD-BL9

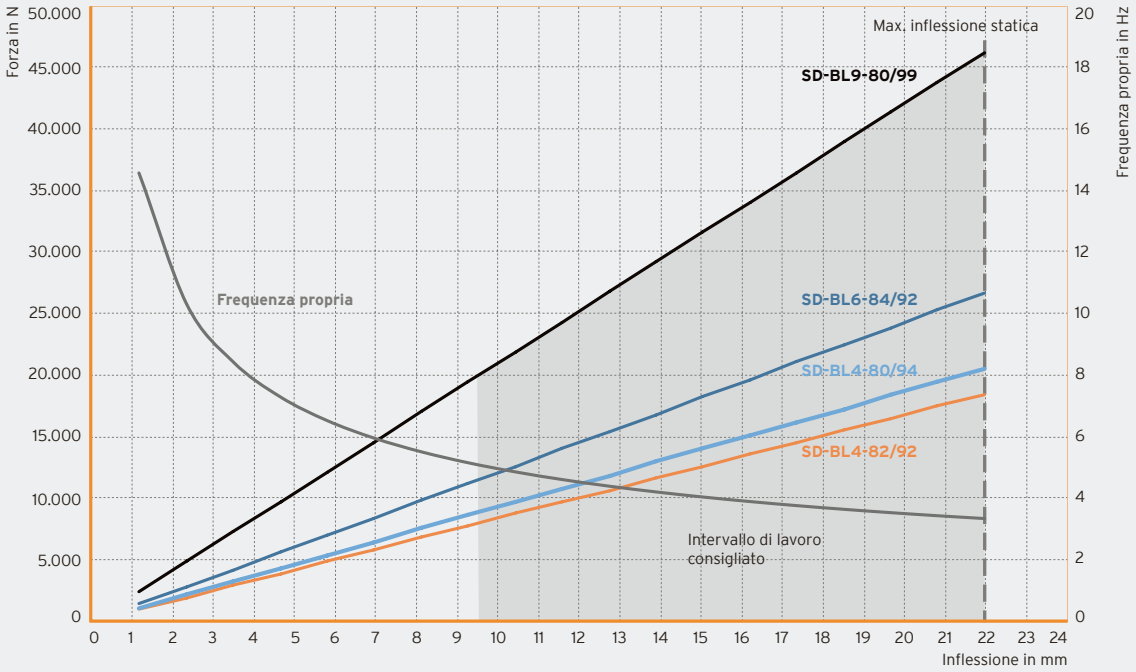

DB Isotop it © Copyright by Getzner Werkstoffe GmbH | 09-2022 | Tutti i dati indicati sono basati sul nostro know how attuale. Essi possono essere utilizzati come valori di calcolo indicativi, tenendo conto delle tolleranze tipiche di produzione e dello specifico impiego, e non rappresentano alcuna caratteristica garantita. Le caratteristiche del materiale e le rispettive tolleranze variano in base al tipo di applicazione e impiego e possono essere richieste a Getzner. Con riserva di modifiche. Per maggiori informazioni vedere la norma VDI 2062 e il glossario. Ulteriori valori indicativi sono disponibili su richiesta.