Isotop MSN/Z, MSN/Z-LC e SD/Z

Elementi di trazione per sospensione a soffitto per impianti tecnici di edifici

- Frequenza propria da 3,2 Hz
- Carichi fino a 420 kg per molla (SD/Z)
- Collegamento saldo tra disco e molla grazie allo speciale incollaggio
- Elevata resistenza alla corrosione
- Filettatura interna M 8 (MSN/Z e MSN/Z-LC) e M10 (SD/Z)
- Facile controllo delle sollecitazioni grazie alla struttura aperta

		Carico massimo in kg	Carico massimo in N	Frequenza propria con carico massimo	Unità per confezione	Codice articolo
MSN/Z	Isotop MSN/Z 1	3	29	3,5 Hz	20 pz.	**39538**
	Isotop MSN/Z 2	5	49	3,5 Hz	20 pz.	**38850**
	Isotop MSN/Z 3	9	88	3,5 Hz	20 pz.	**38851**
	Isotop MSN/Z 4	14	137	3,5 Hz	20 pz.	**38643**
	Isotop MSN/Z 5	23	226	3,5 Hz	20 pz.	**38644**
	Isotop MSN/Z 6	35	343	3,5 Hz	20 pz.	**38852**
	Isotop MSN/Z 7	53	519	3,5 Hz	20 pz.	**38853**
	Isotop MSN/Z 8	90	883	3,5 Hz	20 pz.	**39539**
MSN/Z-LC	Isotop MSN/Z-LC 1	3	29	3,5 Hz	100 pz.	**39540**
	Isotop MSN/Z-LC 2	5	49	3,5 Hz	100 pz.	**39541**
	Isotop MSN/Z-LC 3	9	88	3,5 Hz	100 pz.	**39542**
	Isotop MSN/Z-LC 4	14	137	3,5 Hz	100 pz.	**39543**
	Isotop MSN/Z-LC 5	23	226	3,5 Hz	100 pz.	**39544**
	Isotop MSN/Z-LC 6	35	343	3,5 Hz	100 pz.	**38548**
	Isotop MSN/Z-LC 7	53	519	3,5 Hz	100 pz.	**39545**
	Isotop MSN/Z-LC 8	90	883	3,5 Hz	100 pz.	**39546**
SD/Z	Isotop SD/Z 1	20	196	3,2 Hz	20 pz.	**39547**
	Isotop SD/Z 2	33	324	3,2 Hz	20 pz.	**39548**
	Isotop SD/Z 3	52	510	3,2 Hz	20 pz.	**39549**
	Isotop SD/Z 4	82	804	3,2 Hz	20 pz.	**39550**
	Isotop SD/Z 5	123	1.206	3,2 Hz	20 pz.	**39551**
	Isotop SD/Z 6	195	1.913	3,2 Hz	20 pz.	**39552**
	Isotop SD/Z 7	310	3.041	3,2 Hz	20 pz.	**39553**
	Isotop SD/Z 8	420	4.120	3,2 Hz	a. A.	**a. A.**

MSN/Z-LC: Articolo non disponibile a magazzino Fornitura su richiesta (circa 15 giorni lavorativi franco stabilimento)
a.A. ... su richiesta

Le sospensioni a soffitto Isotop SD/Z e MSN/Z sono idonee all'impiego come sospensioni per tubi e per ventilatori di impianti tecnici. Ovvero per impianti idraulici, di scarico delle acque, di riscaldamento con acqua calda e per l'integrazione in canali di aerazione.

Queste sospensioni a soffitto non sono idonee all'impiego in tubazioni utilizzate per processi produttivi industriali soggetti ai requisiti della norma EN 13480 o normative nazionali simili relative alle apparecchiature in pressione, poiché la flessione massima è limitata (vedere grafico).

Sospensioni per tubi con Isotop SD/Z

Tubo disaccoppiato con Isotop SD/Z

Sospensione a soffitto Isotop MSN/Z-LC

MSN/Z (senza carico)

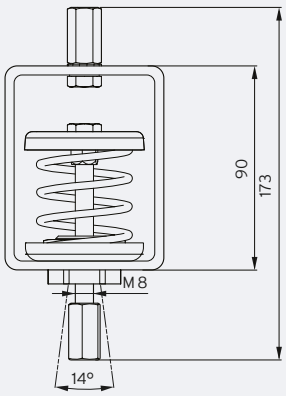

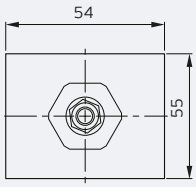

MSN/Z-LC (senza carico)

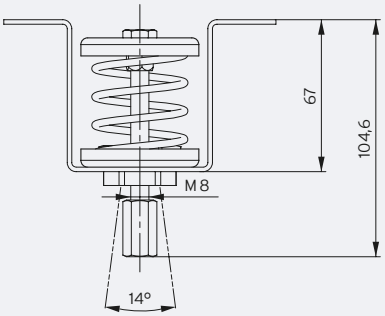

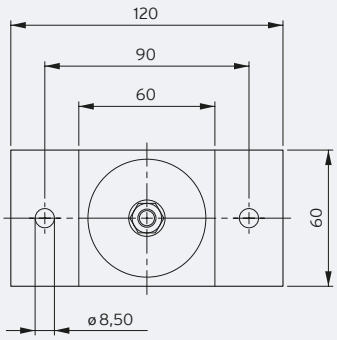

SD/Z (senza carico)

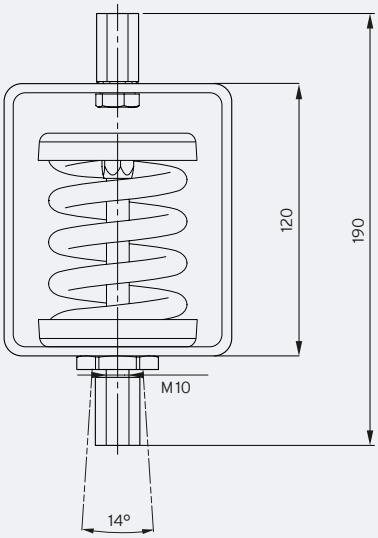

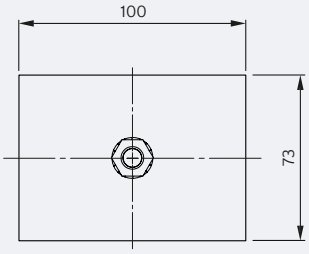

DB Isotop it © Copyright by Getzner Werkstoffe GmbH I 06-2022 I Tutti i dati indicati sono basati sul nostro know how attuale. Essi possono essere utilizzati come valori di calcolo indicativi, tenendo conto delle tolleranze tipiche di produzione e dello specifico impiego, e non rappresentano alcuna caratteristica garantita. Le caratteristiche del materiale e le rispettive tolleranze variano in base al tipo di applicazione e impiego e possono essere richieste a Getzner. Con riserva di modifiche. Per maggiori informazioni vedere la norma VDI 2062 e il glossario. Ulteriori valori indicativi sono disponibili su richiesta.