Isotop ENI

Piedini macchina antivibranti con giunto sferico

- Frequenza propria da 9,7 Hz
- Carichi elevati fino a 260 kg per piedino
- 25 mm Sylomer® o Sylodyn® inside
- Regolazione dell'altezza integrata
- Giunto sferico per la compensazione delle irregolarità del suolo e delle pendenze
- Elevata resistenza alla corrosione grazie alla filettatura zincata e al disco in plastica in poliammide

			Spes-sore del materiale	Carico massimo in kg	Carico massimo in N	Frequenza propria con carico massimo	Unità per confezione	Codice articolo
ENI	Isotop ENI-60-25-80	M10	25 mm	61	598	10,7 Hz	50 pz.	**45150**
	Isotop ENI-115-25-80	M10	25 mm	115	1.128	10,9 Hz	50 pz.	**45152**
	Isotop ENI-175-25-80	M10	25 mm	176	1.726	10,8 Hz	50 pz.	**45154**
	Isotop ENI-285-25-80	M10	25 mm	260	2.551	10,0 Hz	50 pz.	**45155**

Ulteriori dimensioni di filettatura e disco sono disponibili su richiesta da una quantità minima di acquisto di 200 pezzi.

Isotop ENI-xx-25-80 (senza carico)

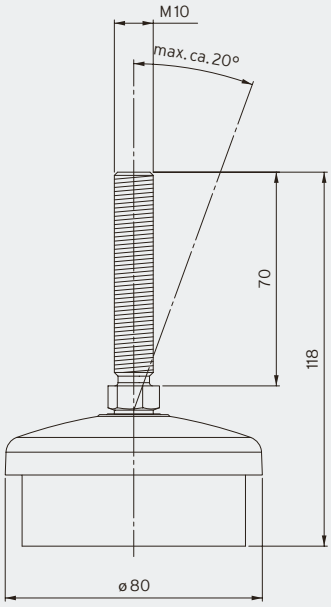

Impianto RLT installato nel piano interrato

Isotop ENI 60-25-80

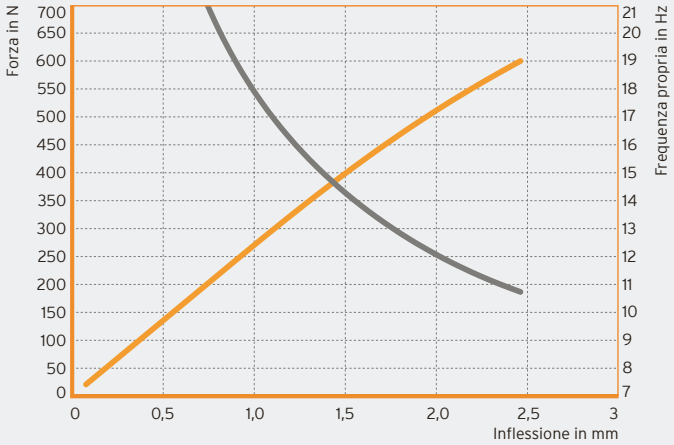

Isotop ENI 115-25-80

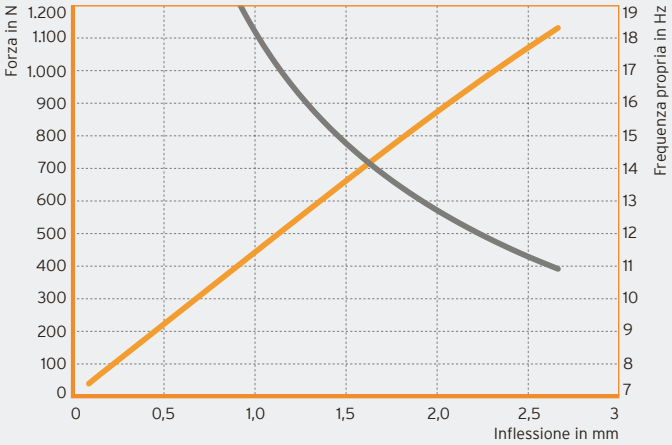

Isotop ENI 175-25-80

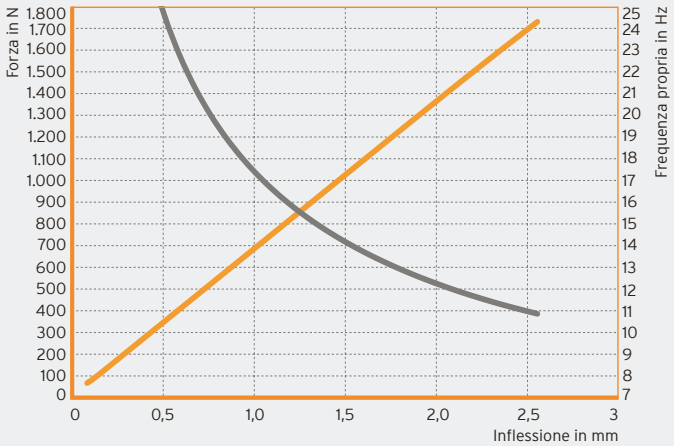

Isotop ENI 285-25-80

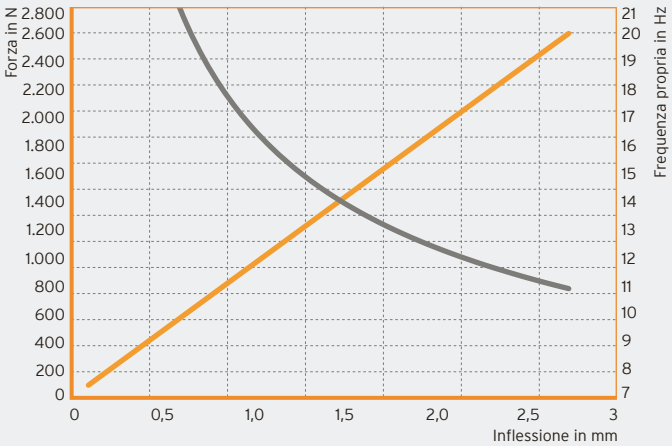

Forza in N

Frequenza propria in Hz

DB Isotop it © Copyright by Getzner Werkstoffe GmbH I 09-2022 I Tutti i dati indicati sono basati sul nostro know how attuale. Essi possono essere utilizzati come valori di calcolo indicativi, tenendo conto delle tolleranze tipiche di produzione e dello specifico impiego, e non rappresentano alcuna caratteristica garantita. Le caratteristiche del materiale e le rispettive tolleranze variano in base al tipo di applicazione e impiego e possono essere richieste a Getzner. Con riserva di modifiche. Per maggiori informazioni vedere la norma VDI 2062 e il glossario. Ulteriori valori indicativi sono disponibili su richiesta.