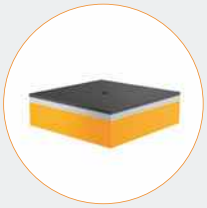

Isotop SE pro

Elemento a sandwich con isolamento antivibrante

- Frequenza propria da 7,5 Hz
- Piastra superiore con rivestimento antiscivolo Sylomer® da 4 mm
- Piastra di acciaio da 10 mm zincata a caldo per la distribuzione della pressione
- Strato isolante da 37,5 mm in Sylomer® o Sylodyn®
- Filettatura interna M12 per un fissaggio facile
- Adatto per telai di diverse larghezze
- Montaggio semplice e veloce

			Carico massimo in kg	Carico massimo in N	Frequenza propria con carico massimo	Unità per confezione	Codice articolo
SE pro	Isotop SE pro 9-1	1 strato	90	883	9,6 Hz	12 pz.	**47527**
	Isotop SE pro 14-1	1 strato	148	1.452	8,5 Hz	12 pz.	**46528**
	Isotop SE pro 28-1	1 strato	290	2.845	7,5 Hz	12 pz.	**46529**
	Isotop SE pro 67-1	1 strato	630	6.181	7,9 Hz	12 pz.	**46530**
	Isotop SE pro 133-1	1 strato	1.150	11.282	8,0 Hz	12 pz.	**46532**
	Isotop SE pro 225-1	1 strato	2.050	20.111	7,8 Hz	12 pz.	**46533**

Isotop SE pro (senza carico)

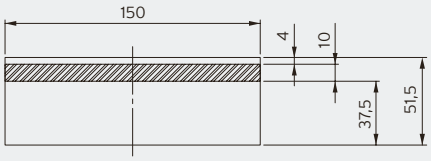

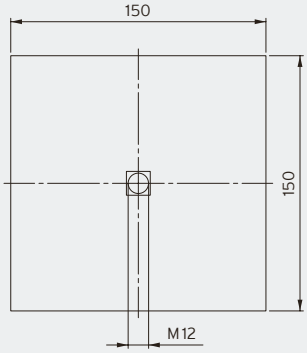

Piastre inferiori premontate disponibile su richiesta

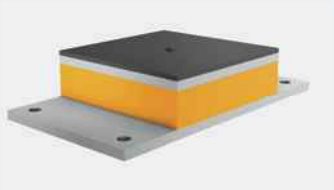

Isotop SE pro con piastra inferiore (senza carico)

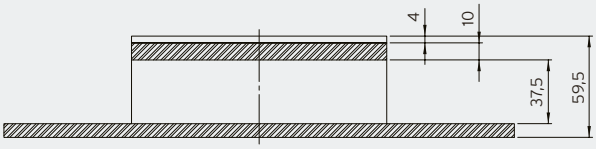

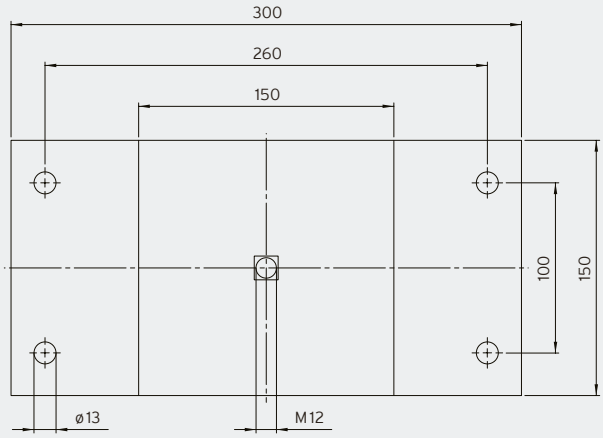

Isotop SE pro

Unità di climatizzazione su Isotop SE pro

Forza in N
Frequenza naturale in Hz

Isotop SE pro 9-1

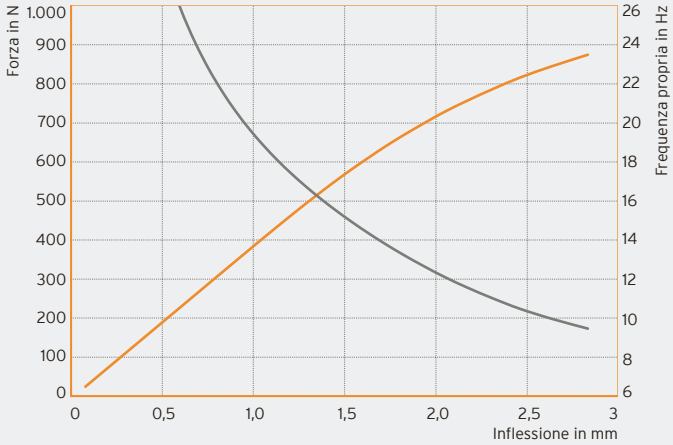

Isotop SE pro 14-1

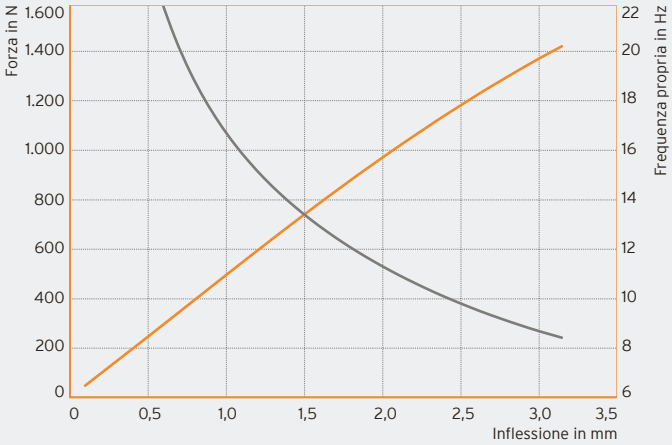

Isotop SE pro 28-1

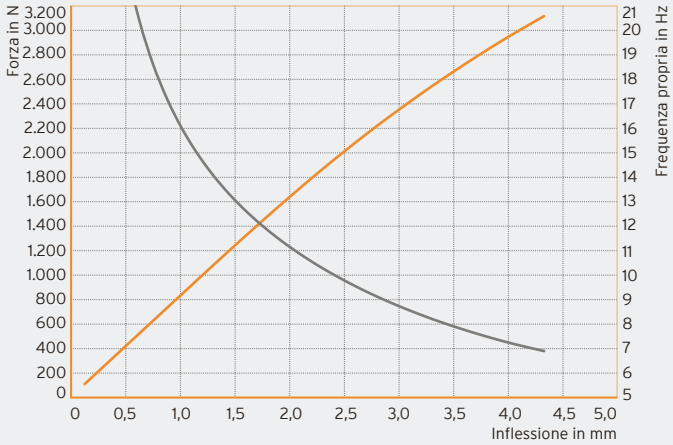

Isotop SE pro 67-1

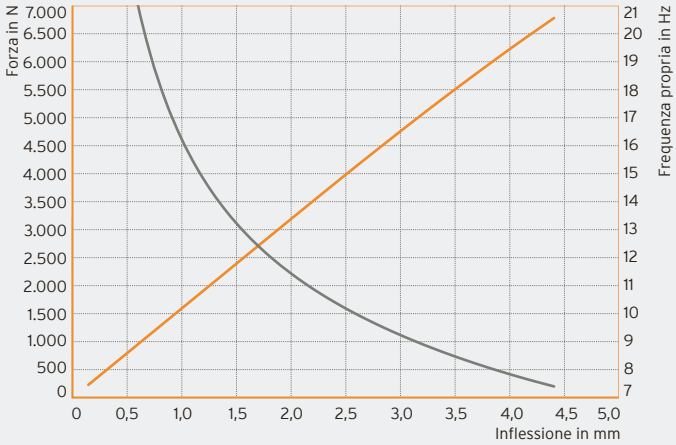

Isotop SE pro 133-1

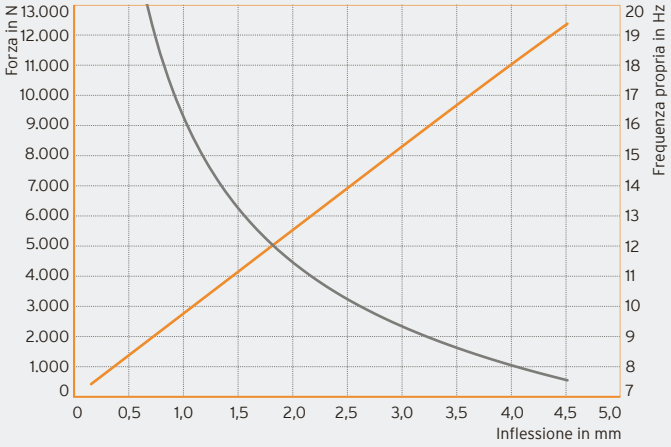

Isotop SE pro 225-1

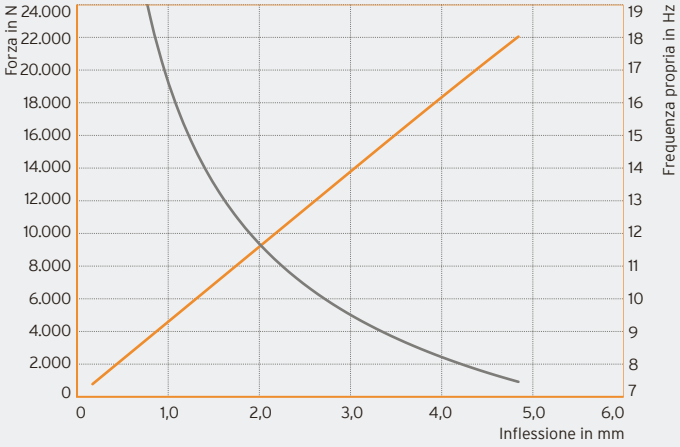

DB Isotop it © Copyright by Getzner Werkstoffe GmbH I 09-2022 I Tutti i dati indicati sono basati sul nostro know how attuale. Essi possono essere utilizzati come valori di calcolo indicativi, tenendo conto delle tolleranze tipiche di produzione e dello specifico impiego, e non rappresentano alcuna caratteristica garantita. Le caratteristiche del materiale e le rispettive tolleranze variano in base al tipo di applicazione e impiego e possono essere richieste a Getzner. Con riserva di modifiche. Per maggiori informazioni vedere la norma VDI 2062 e il glossario. Ulteriori valori indicativi sono disponibili su richiesta.