Isotop SE-DE et SE-DE Elevator

Élément sandwich pour une suspension à double élasticité

- Fréquence propre à partir de 5,7 Hz
- Sylomer® ou Sylodyn® inside
- Catégorie EL-3 d'après la norme DIN 8989 (VDI 2566)
- Plaque supérieure avec plaque antidérapante Sylomer® de 4 mm
- Plaque d'acier galvanisé à chaud de 10 mm pour la répartition de la pression
- Solution pour charges importantes d'épaisseur 60 mm
- Filetage intérieur M12 pour un vissage facile
- Montage simple et rapide

		Charge maximale en kg	Charge maximale en N	Fréquence propre à charge maximale	Unité d'emballage	Numéro de commande
SE-DE 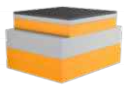	Isotop SE-DE 10	105	1 030	6,6 Hz	4 pièces	**47270**
	Isotop SE-DE 13	142	1 393	7,0 Hz	4 pièces	**47263**
	Isotop SE-DE 30	285	2 795	7,0 Hz	4 pièces	**47268**
	Isotop SE-DE 50	550	5 395	6,6 Hz	4 pièces	**47266**
	Isotop SE-DE 100	1 080	10 594	6,5 Hz	s. d.	**s. d.**
	Isotop SE-DE 170	1 730	16 971	6,5 Hz	s. d.	**s. d.**
	Isotop SE-DE 280	2 840	27 860	5,7 Hz	s. d.	**s. d.**
SE-DE Elevator 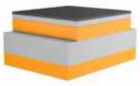	Isotop SE-DE Elevator 13	150	1 471	10,4 Hz	s. d.	**s. d.**
	Isotop SE-DE Elevator 30	310	3 041	10,2 Hz	s. d.	**s. d.**
	Isotop SE-DE Elevator 50	620	6 082	9,5 Hz	20 pièces	**47250**
	Isotop SE-DE Elevator 100	1 250	12 262	9,5 Hz	4 pièces	**47247**
	Isotop SE-DE Elevator 170	2 190	21 483	9,5 Hz	4 pièces	**47245**
	Isotop SE-DE Elevator 280	3 480	34 138	8,8 Hz	4 pièces	**47243**

SE-DE et SE-DE Elevator ne sont pas des articles en stock. Délai de livraison sur demande (env. 15 jours ouvrés départ usine)
s. d. ... sur demande

Isotop SE-DE avec plaque antidérapante (hors charge)

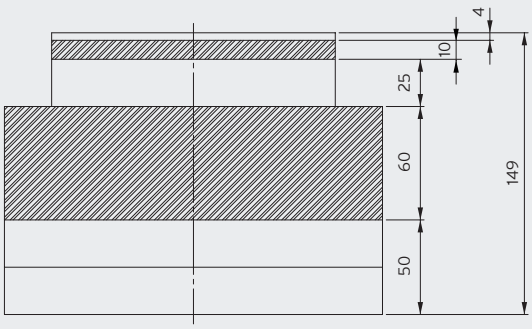

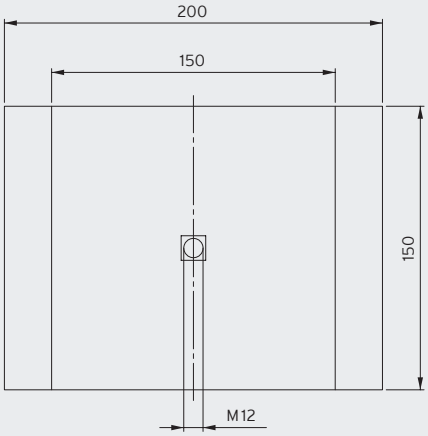

Isotop SE-DE Elevator avec plaque antidérapante (hors charge)

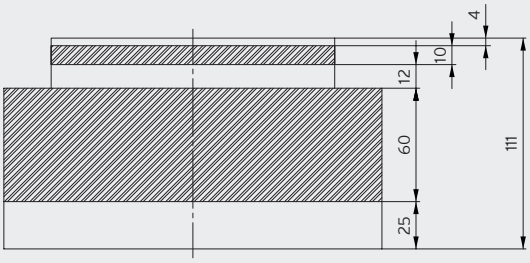

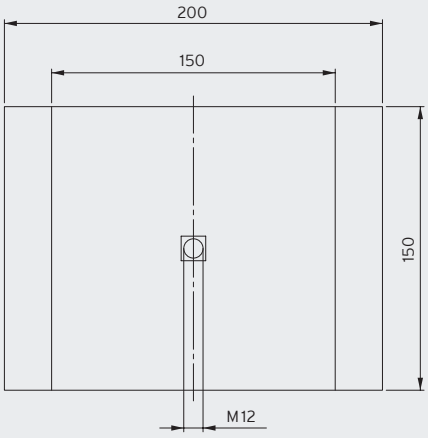

Isolation d'un ascenseur avec supports de câbles aériens

Unité de Refroidissement intérieur

Isotop SE-DE

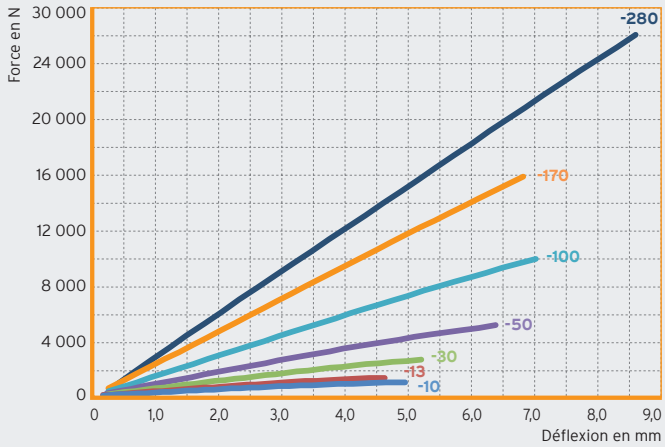

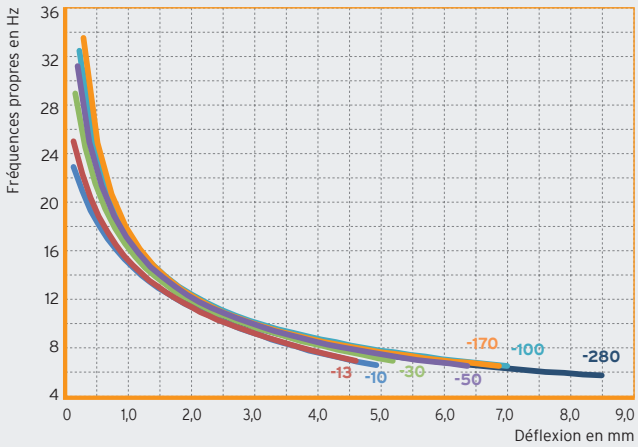

Isotop SE-DE Elevator

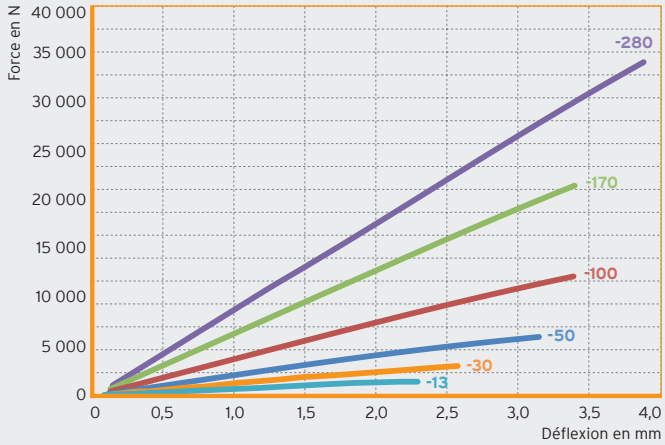

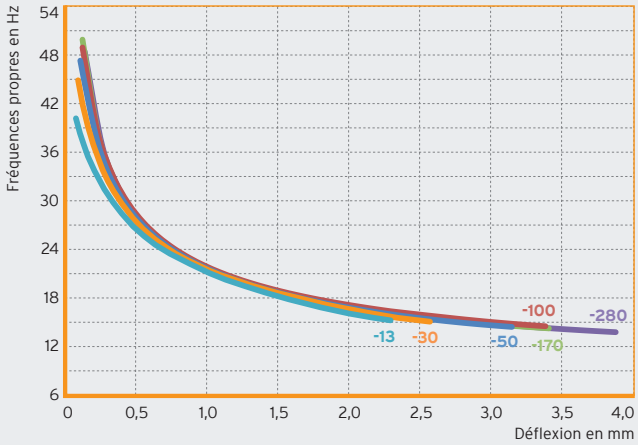

DB Isotop fr © Copyright by Getzner Werkstoffe GmbH | 02-2022 | Toutes les informations et données s'appuient sur l'état actuel de nos connaissances. Ces valeurs peuvent être utilisées de façon indicative ou pour des calculs. Cependant, elles sont soumises aux tolérances de fabrication du produit et au domaine d'application : les propriétés mentionnées ne sont donc pas garanties. Les propriétés du matériau et leurs tolérances varient en fonction de l'utilisation et des charges appliquées : ces dernières sont disponibles sur demande auprès de Getzner. Sous réserve de modifications. Pour plus d'informations générales, consultez la directive VDI 2062 ainsi que le glossaire. Autres spécifications techniques sur demande.