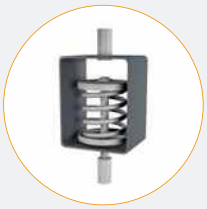

Isotop MSN/Z, MSN/Z-LC et SD/Z

Éléments de traction comme suspente de plafond pour équipements techniques du bâtiment

- Fréquence propre à partir de 3,2 Hz
- Charges admissibles jusqu'à 420 kg par ressort (SD/Z)
- Raccord sécurisé entre plaque et ressort grâce à un collage spécial
- Protection élevée contre la corrosion
- Filetage intérieur M 8 (MSN/Z et MSN/Z-LC) ou M10 (SD/Z)
- Contrôle des charges simple grâce à une structure ouverte

		Charge maximale en kg	en N	Fréquence propre à charge maximale	Unité d'emballage	Numéro de commande
MSN/Z	Isotop MSN/Z 1	3	29	3,5 Hz	20 pièces	**39538**
	Isotop MSN/Z 2	5	49	3,5 Hz	20 pièces	**38850**
	Isotop MSN/Z 3	9	88	3,5 Hz	20 pièces	**38851**
	Isotop MSN/Z 4	14	137	3,5 Hz	20 pièces	**38643**
	Isotop MSN/Z 5	23	226	3,5 Hz	20 pièces	**38644**
	Isotop MSN/Z 6	35	343	3,5 Hz	20 pièces	**38852**
	Isotop MSN/Z 7	53	519	3,5 Hz	20 pièces	**38853**
	Isotop MSN/Z 8	90	883	3,5 Hz	20 pièces	**39539**
MSN/Z-LC	Isotop MSN/Z-LC 1	3	29	3,5 Hz	100 pièces	**39540**
	Isotop MSN/Z-LC 2	5	49	3,5 Hz	100 pièces	**39541**
	Isotop MSN/Z-LC 3	9	88	3,5 Hz	100 pièces	**39542**
	Isotop MSN/Z-LC 4	14	137	3,5 Hz	100 pièces	**39543**
	Isotop MSN/Z-LC 5	23	226	3,5 Hz	100 pièces	**39544**
	Isotop MSN/Z-LC 6	35	343	3,5 Hz	100 pièces	**38548**
	Isotop MSN/Z-LC 7	53	519	3,5 Hz	100 pièces	**39545**
	Isotop MSN/Z-LC 8	90	883	3,5 Hz	100 pièces	**39546**
SD/Z	Isotop SD/Z 1	20	196	3,2 Hz	20 pièces	**39547**
	Isotop SD/Z 2	33	324	3,2 Hz	20 pièces	**39548**
	Isotop SD/Z 3	52	510	3,2 Hz	20 pièces	**39549**
	Isotop SD/Z 4	82	804	3,2 Hz	20 pièces	**39550**
	Isotop SD/Z 5	123	1 206	3,2 Hz	20 pièces	**39551**
	Isotop SD/Z 6	195	1 913	3,2 Hz	20 pièces	**39552**
	Isotop SD/Z 7	310	3 041	3,2 Hz	20 pièces	**39553**
	Isotop SD/Z 8	420	4 120	3,2 Hz	s. d.	**s. d.**

MSN/Z-LC : Pas d'article en stock. Délai de livraison sur demande (env. 15 jours ouvrés départ usine)
s. d. ... sur demande

Les suspentes de plafond Isotop SD/Z et MSN/Z sont uniquement adaptées pour de la tuyauterie, des canalisations, ou pour des ventilateurs par rapport aux équipements techniques des bâtiments, c'est-à-dire pour l'eau, les eaux usées, les systèmes de chauffage à eau chaude et les conduites d'aération.

Pour les tuyauteries et canalisations dans les processus de production industriels, soumises aux exigences de la norme EN 13480 ou de normes nationales similaires, ces suspentes de plafond ne sont pas adaptées, car les efforts de compressions sont limités (voir graphique).

Suspentes de tuyauteries et canalisations avec Isotop SD/Z

Tuyauteries découplées avec Isotop SD/Z

Suspentes de plafond Isotop MSN/Z-LC

MSN/Z (hors charge)

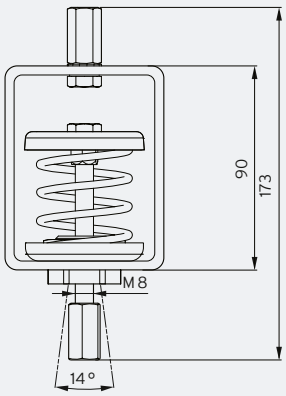

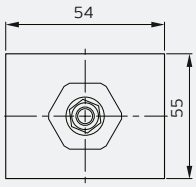

MSN/Z-LC (hors charge)

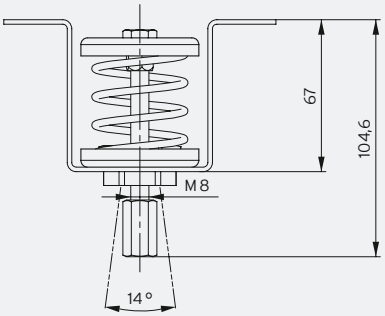

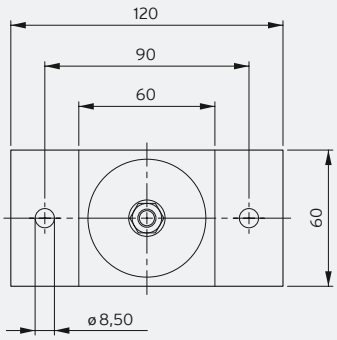

SD/Z (hors charge)

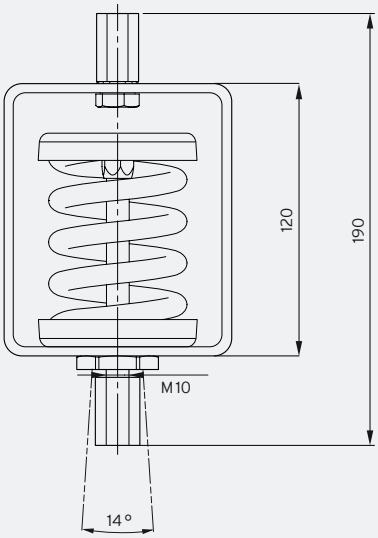

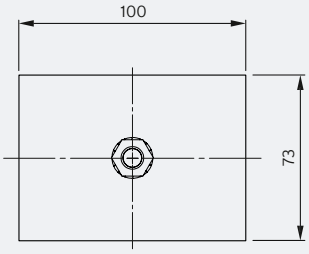

DB Isotop fr © Copyright by Getzner Werkstoffe GmbH | 06.2022 | Toutes les informations et données s'appuient sur l'état actuel de nos connaissances. Ces valeurs peuvent être utilisées de façon indicative ou pour des calculs. Cependant, elles sont soumises aux tolérances de fabrication du produit et au domaine d'application : les propriétés mentionnées ne sont donc pas garanties. Les propriétés du matériau et leurs tolérances varient en fonction de l'utilisation et des charges appliquées : ces dernières sont disponibles sur demande auprès de Getzner. Sous réserve de modifications. Pour plus d'informations générales, consultez la directive VDI 2062 ainsi que le glossaire. Autres spécifications techniques sur demande.